SK

Návod na: montáž, obsluhu, zužitkovanie

VÝROBOK: **SVIETIDLO NÁSTENNÉ A STROPNÉ**

Upozornenie!
1. Technické zmeny sú vyhradené.
2. Návod si uschovávajte.

A Prečítajte si pred montážou :
1. Montáž treba vykonávať v súlade s doporučeniami tohto návodu na montáž.
2. Počas montáže svietidla a tiež pri výmene žiarovky treba zariadenie vždy odpojiť od elektrického napätia pomocou hlavného vypínača, dodržiavať bezpečnostné predpisy a predpisy bezpečnosti a ochrany zdravia pri práci (BOZP) a tiež byť veľmi opatrný.
3. Činnosti spojené so zapojením elektrického prúdu treba zveriť osobe, ktorá má potrebné oprávnenie.
4. Elektrické napájanie musí mať ochranný vodič (treba použiť 3-žilový vodič), ktorý umožňuje pripojenie ochranného kontaktu svietidla.
5. Konce prípajacích vodičov treba odizolovať na takom úseku tak, aby odizolované časti po ich namontovaní do svorky prípajacej spojky nebolo vidieť, a aby nebolo možné sa ich dotknúť (obr. 5).
6. Prípajacie vodiče treba viesť a uložiť takým spôsobom, aby sa zabránilo ich styku so zahrievajúcimi sa časťami svietidla alebo žiarovkami.
7. Svietidlo môže byť napájané výlučne napätím a použité môžu byť iba žiarovky s takými technickými parametrami aké sú uvedené v tomto návode.
8. Správne namontovaným svietidlo sa môže zapojiť iba na správne fungujúcu elektrickú inštaláciu zodpovedajúcu záväzným požiadavkám.
9. Pri výbere miesta inštalácie nesmiete zabudnúť na minimálne vzdialenosti, aké by mal mať svietidlo od objektov osvetľovaných miest a časti nachádzajúcich sa v jeho bezprostrednej blízkosti (obr.9).
10. Miesto, do ktorého sa má svietidlo namontovať, nesmie byť vystavované vlhkosti, prachu, vode a ani iným nevhodným podmienkam prostredia (stupeň ochrany IP20).
11. Svietidlo sa môže montovať iba na podklad normálne horľavý (t.j. taký, ktorého teplota vznietenia je minimálne 200ºC a ktorý sa nedeformuje a nemäkne pri prevádzkovej teplote, napríklad drevo a materiály na báze dreva s hrúbkou väčšou ako 2mm), alebo na nehorľavý podklad (t.j. na materiál, ktorý nepodporuje horenie, napríklad kov, sadra, betón) (podľa poľskej normy EN 60598-1)
12. Vzhľadom na skutočnosť, že počas práce svietenia sa jednotlivé časti zariadenia zahrievajú na dosť vysokú teplotu, je nevyhnutné pred akýmikoľvek činnosťami (napríklad výmena žiarovky, čistenie a podobne) odpojiť svietidlo od elektrického prúdu a počkať, kým jednotlivé časti nevychladnú.
13. Svietidlo sa nesmie v žiadnom prípade prikrývať akýmkoľvek materiálom, musí mať zabezpečený voľný prístup vzduchu k zohrievajúcim sa častiam v opačnom prípade hrozí nebezpečenstvo vzniku požiaru!
14. Na čistenie používajte výlučne jemné, suché látky, nepoužívajte čistiace prostriedky.
15. Dovozca nenesie žiadnu zodpovednosť za škody vzniknuté nesprávnou montážou, použitím nevhodných súčiastok, technickými zmenami a tiež nedodržaním návodu.

B Montáž:
1. Montáž treba vykonávať podľa uvedenej schémy.
Obr. 1-8.
2. Pred zapnutím prúdu sa treba uistiť, že všetky elektrické spoje a pripevnenia sú urobené správne a spôsobom, ktorý vylučuje nesprávnu činnosť.

C Výmena zdroja svetla / údržba:
1. Výmenu je potrebné vykonať podľa predloženej nakreslenej schémy
2. Na čistenie používajte suché jemné látky.

D Dbajte o čistotu životného prostredia:
1. V prípade vyhadzovania obalu oddeľte časť vyrobenú z papiera/kartónu od časti z plastických hmôt alebo iných materiálov a zahoďte ich do jednotlivých vhodných triedených nádob na odpad.
2. Výrobok, ktorý nebudete používať zahoďte do smetného koša, pripadne sa obráťte na predajcu alebo sa riaďte smernicami organizácii, ktoré sa zaoberajú čistením alebo ochranou životného prostredia .
3. V prípade vyhadzovania opotrebovaných žiaroviek riaďte sa pokynmi ich predajcu alebo výrobcu.

UA

Інструкція: монтаж, обслуговування, утилізація

ВИРЭБ: **СТИННИЙ - СТЕЛЬОВИЙ СВЭТИЛЬНИК**

Увага!
1. Технічні зміни застережені.
2. Зберігай інструкцію.

A Прочитай перед початком складання:
1. Складання слід виконувати згідно з вказівками цієї інструкції.
2. Під час складаннясвітильника, або заміни електролампочки, обов'язково вимкни напругу живлення за допомогою головного вимикача, дотримуй правил ТБП (Техніки Безпеки Праці) та особливу обережність.
3. Завдання, котрі вимагають приєднання електроструму, слід доручити відповідному спеціалісту.
4. Електричне сполучення повинно включати забезпечувальний провід (слід використовувати трійний провід), котрий дає можливість підключення до запобіжного стикання деталей світильника.
5. Кінцівки приєднувальних приводів слід ізолювати на такій відстані, щоб після їх закріплення в з'єднувальний затиск не виходили ізольовані частини приводів і не мали доступу їх дотику (рис. 5)
6. Приєднувальні приводи слід проводити та вкладати таким способом, щоб вони не доторкали нагрівальних частин арматури, або електролампочок.
7. Світильник дозволяється живити лише номінальною напругою і використовувати електролампочки технічних параметрів вказаних у цій інструкції
8. Правильно зібраний світильник дозволяється підключити лише до справного електроприводу, котрий відповідає діючим вимогам.
9. Вибираючи місце приєднання слід звернути увагу на мінімальні відстані з сусідніми предметами освітлюваних місць та сусідніх елементів (рис. 9)
10. Не дозволяється встановлювати освітлювальну арматуру місцях з несприятливими умовами, тобто: порох, курява, вода, волога і т.д. (рівень охорони IP20).
11. Світильник дозволяється встановлювати лише в нормально запалювальних місцях (тобто таких, котрих температура запалювання становить щонайменше 200С, котрі не деформуються і не пом'якшуються у цій температурі, наприклад: дерев'яні та деревоподібні вироби товщиною понад 2 мм), або незапалювальних (тобто таких, котрі не підтримують горіння, приклад: метал, гіпс, бетон) (згідно [з нормами] EN 60598-1).
12. В зв'язку з тим, що під час освітлювання елементи арматури нагріваються до високої температури, перед початком будь-якої праці (заміни електролампочки, чисткою і т.д.) слід обов'язково відключити напругу та почекати до охолодження її елементів.
13. В жодному випадку не дозволяється накривати світильник будь-яким матеріалом, потрібно забезпечити вільний доступ повітря до нагрівальних елементів інакше може виникнути небезпека пожежі!
14. Для чистки необхідно використовувати ніжні та сухі тканини, не дозволяється користування миючими засобами.
15. Імпортер/Постачальник не несе жодної відповідальності за втрати, котрі виникли в результаті неправильного складання, застосування невідповідних елементів, технічних змін, а також не дотримування цієї інструкції.

B Монтування:
1. Монтування слід виконувати згідно за схемою.
Рис. 1-8.
2. Перед приєднанням напруги слід переконатися у тому, що всі електроприводи та прикріплення прокладені правильно в спосіб запобігаючий несправності.

C Заміна джерела світла / консервація:
1. Заміну необхідно проводити згідно з представленою схемою.
2. Для очистки необхідно використовувати сухі та м'які тканини.

D Стеж за чистотою природного середовища:
1. Перед тим, як викинути на сміття упаковку посортуй окремі її частини: окремо папір/ картон від штучних елементів і викинь до відповідних контейнерів на відходи.
2. Якщо не будеш користуватись яким-небудь продуктом - викинь його у смітник, або звернись за порадою до продавця, можеш також звернутись до відповідних організацій, котрі займаються охороною середовища.
3. Викидаючи використані електролампочки або люмінесцентні лампи зверни увагу на вказівки продавця або виробника.

RO MD

Instrucțiuni: montare, asistență, utilizare

PRODUS: **MONTURĂ DE PERETE ŞI TAVAN**

Atenție!
1. Modificările tehnice sunt interzise.
2. Păstrează instrucțiunea.

A Citiți cu atenție instrucțiunile înaintea montării:
1. Montarea trebuie realizată conform indicațiilor prezentei instrucțiuni.
2. În timpul montării sau schimbării becului, trebuie să deconectați produsul de la sursa de tensiune, apăsând butonul de închidere central, trebuie să respectați regulile de protecție **şi igiena muncii şi să respectați mijloacele de precauție.**
3. Activitățile legate de conectarea electrică trebuie executate de persoane autorizate.
4. Racordarea electrică trebuie să conțină un cablu de protecție (trebuie să folosiți **cabluri cu 3 conductori), care să realizeze racordarea la contactul de protecție al instalației de iluminat**.
5. Terminațiile cablului de racordare trebuie dezizolate, astfel încât după montarea acestora în borna conductorului, părțile dezizolate ale conductorului să nu fie vizibile şi nici să nu poată fi atinse (desen 5).
6. Cablurile de racordare trebuie fixate în așa fel încât să nu fie posibil contactul acestora cu părțile calde ale corpului de iluminat sau cu becul.
7. Corpul de iluminat poate fi alimentat doar cu energie nominală, iar becurile folosite trebuie să corespundă parametrilor tehnici indicați în prezenta instrucțiune .
8. Corpul de iluminat montat corect poate fi racordat numai la o instalație electrică în bună stare de funcționare, conform cerințelor instrucțiunii .
9. Pentru alegerea locului de instalare trebuie să luați în considerare distanța minimă dintre corpul de iluminat şi obiectele luminate sau elementele aflate în imediata sa apropiere (desen 9)
10. Corpul de iluminat nu poate fi montat în locuri care sunt supuse condițiilor nefavorabile: praf, puf, apă, umiditate etc. (gradul de protecție IP20).
11. Corpul de iluminat poate fi instalat numai pe un suport de ardere normal (explicație: suport a cărui temperatură de aprindere este de cel puțin 200°C, care nu se deformează şi nu se înmoaie la această temperatură, ex. lemn şi materiale lemnoase cu o grosime de peste 2mm) sau pe un suport neinflamabil (care nu se aprinde, ex. metal, ghips, beton) (conform EN 60598-1)
12. Luând în considerare faptul că în timpul funcționării iluminării, elementele corpului de iluminat ating temperaturi ridicate, înaintea oricăror operații (de ex. schimbarea becului, curățare, etc.) trebuie să deconectați produsul de la sursa de tensiune şi să așteptați până când elementele componente se răcesc.
13. Nu acoperiți instalația de iluminat cu materiale, trebuie să asigurați aerisirea elementelor componente care se încălzesc în caz contrar poate apărea pericolul de incendiu!
14. Pentru curățarea corpului de iluminat se folosesc țesături delicate, uscate şi nu pot fi folosite substanțe de curățare.
15. Importatorul/Distribuitorul nu este răspunzător pentru defecțiunile apărute în urma montării necorespunzătoare, pentru utilizarea unor elemente necorespunzătoare, modificări tehnice sau pentru nerespectarea regulilor prezentei instrucțiuni.

B Montarea:
1. Înaintea montării verificați dacă instalația electrică nu este sub tensiune!
2. Montarea se realizează conform schemei prezentate.
Desene
3. Înaintea conectării la tensiune trebuie să vă asigurați că toate cablurile şi legăturile sunt în stare bună de funcționare.

C Înlocuirea sursei de lumină / întreținere:
1. Înlocuirea trebuie făcută conform schiței prezentate.
2. Pentru curățat se va folosi țesături delicate şi uscate

D Conservarea şi protecția mediului înconjurător:
1. Când aruncați ambalajul, separați elementele fabricate din materiale sintetice de cele din hârtie/carton şi aruncați-le în containere separate.
2. Aruncați la gunoi produsul pe care nu-l utilizați, eventual apelați la sfatul distribuitorului şi respectați regulile impuse de organizațiile care se ocupă de protecția mediului înconjurător.
3. Aruncați becurile folosite respectând regulile indicate de distribuitor sau producător.

.

EST

Instruktsioon: paigaldamine, hooldus, utiliseerimine

TOODE: **SEINA JA LAE VALGUSTUSARMATUUR**

Tähelepanu!
1. Tehnilised muudatused keelatud.
2. Hoia instruktsioon alles.

A Loe enne paigaldamist läbi:
1. Paigaldamist tuleb teostada vastavalt sellele instruktsioonile.
2. Valgustusarmatuuri paigaldamise ja lambipirni vahetamise ajal tuleb tingimata pealüliti abil lülitada välja toitepinge, pidada kinni tööohutuseeskirjadest ja olla eriti ettevaatlik.
3. Elektrivõrku lülitamise peab tegema ülesandeks isikule, kellel on selleks vastav kvalifikatsioon.
4. Elektrivõrguga ühendavas juhtmes peab olema kaitsejuhe (tuleb kasutada 3-soonelist elektrijuhet), mida saab ühendada valgustusarmatuuri katsekiemmi külge.
5. Ühendadavate juhtmete otsikud tuleb nii isoleerida, et pärast nende paigaldamist klemmide külge poleks näha juhtmete isolatsioonist vaba pinda ega poleks võimalust neid puudutada (joon 5).
6. Ühendadavad elektrijuhtmed tuleb nii paigaldada, et nad ei puuduks kokku valgustusarmatuuri kuumenevate pindadega või lambipirnidega.
7. Valgustusarmatuuri võib lülitada ainult nominaalpingega elektrivõrku ja kasutada ainult neid elektripirne, millede parameetrid on antud selles instruktsioonis.
8. Õigesti paigaldatud valgustusarmatuuri võib lülitada ainult häireteta töötavasse elektrivõrku, mis vastab kehtivatele normidele.
9. Valgustusarmatuuri paigaldamise koha valiku juures peab pöörama tähelepanu minimaalsetele vahemaadele, mis paigaldatavat armatuuri lahutavad objektidest valgustatavatest kohtadest ja läheduses leiduvatest elementidest (joon 9)
10. Valgustusarmatuuri ei tohi paigaldada sinna, kus valitsevad ebasoodsad ümbritseva keskkonna tingimused: tolm, vesi, niiskus jms. (kaitseaste IP20).
11. Valgustusarmatuuri võib paigaldada ainult normaalselt süttival alusel (st. sellisel, mille süttimistemperatuur on vähemalt 200C, mis ei deformeeru ega muutu pehmeks selles temperatuuris, nt. üle 2mm paksusega puit ja puidust materjalid) või mittepõlevatel materjalidel (st. sellistel, mis ei soodusta põlemist, näit. metall, kips, betoon) (EN 60598-1 järgi).
12. Arvestades sellega, et kui lamp on sisselülitatud ja töötab- valgustab, kuumenevad armatuuri osad küllalt kõrge temperatuurini, tuleb enne ükskõik millist tööd (näit. lambipirni vahetus, puhastamine jms.) tingimata lülitada välja toitepinge ja oodata, kuni valgustusarmatuuri elemendid jahtuvad.
13. Mingil juhul ei tohi valgustusarmatuuri katta kinni mingi riidematerjaliga, kuumenevatele elementidele peab olema tagatud õhu juurdepääs vastasel juhul on tulekahju tekkimise oht!
14. Puhastamiseks tuleb kasutada ainult pehmet, kuiva lappi, mitte kasutada keemilisi puhastusvahendeid.
15. Maaletooja/Tarnija ei kanna mingit vastutust nende kahjude, mis tekkisid ebaõige paigaldamise, nõuetele mittevastavate elementide kasutamise, tehniliste muudatuste ja sellest instruktsioonist mitte kinnipidamise tõttu.

B Paigaldamine:
1. Enne paigaldamist kontrolli veelkord, et elektriinstallatsioon pole pinge all!
2. Paigaldamist tuleb teostada juurdelisatud skeemi järgi.
Joonised 1-8.
3. Enne vooluringi sisselülitamist tuleb teha kindlaks, et kõik elektriühendused ja kinnitused on teostatud õigesti ja vältstavad häireid halogeenlambi töös.

C Lambipirni vahetamine /hoilustamine:
1. Vahetust tuleb teostada vastavalt näidatud skeemile.
2. Puhastamiseks tuleb kasutada kuiva pehmet riiet.

D Hoolitse ümbritseva keskkonna puhtuse eest:
1. Juhul kui viskad pakendi ära, eralda paberist/papist osad ja plast- või mingist muust materjalist elemendid ja viska nad ära eraldi, selleks ettenähtud prügikonteineritesse.
2. Toode, mida Sa ei kasuta, viska ära prügikasti, või pöördu nõuande saamiseks müüja poole, võid järgida ka nende organisatsioonide soovitusi,mis tegelevad ümbritseva keskkonnakaitsega ja puhastamisega.
3. Kasutatud lambipirnide äraviskamisel juhindu nende tootja või nende müüja näpunäidetest.

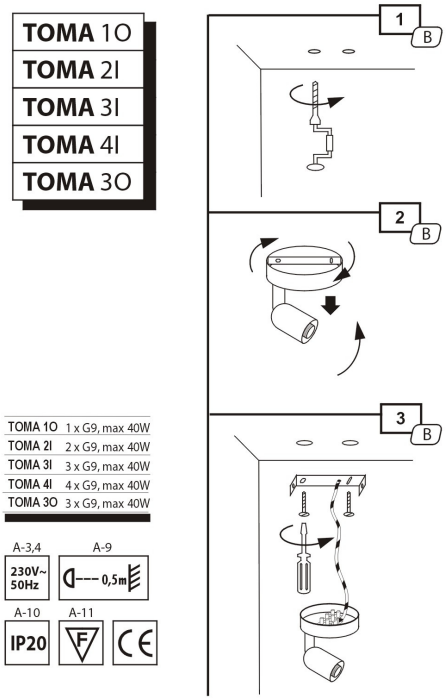

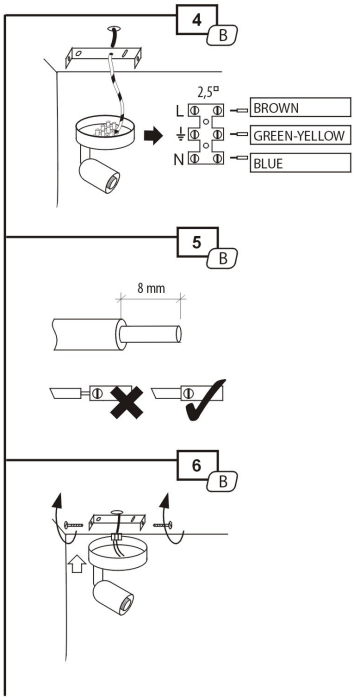

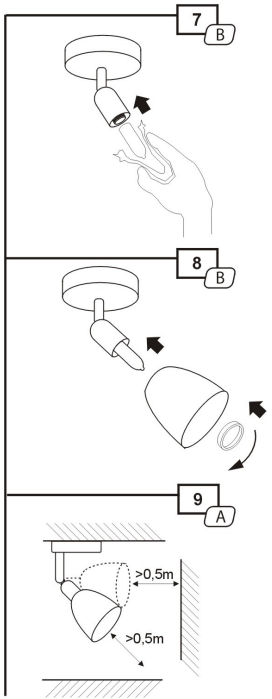

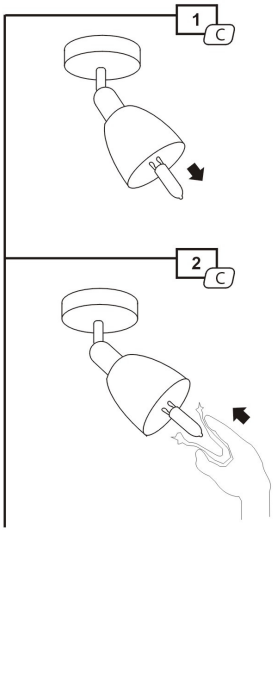

Kanlux

TOMA 1O
TOMA 2I
TOMA 3I
TOMA 4I
TOMA 3O

GB PL CZ H BG D LT LV RUS BY SK UA RO MD EST

(GB) (D) (BG) (LT) (LV) (RUS) (BY) (UA) (RO) (MD) (EST)
(PL) Kanlux S.A. ul. Objazdowa 1-3, 41-922 Radzionków
(CZ) Distributor: Kanlux s.r.o., Šadová 618, 738 01 Frýdek-Místek
(SK) Distributor: Kanlux s.r.o., Štefánikova 379/19, 911 01 Trenčín
(H) Forgalmazza: Kanlux Kft, 9026 Győr, Bácsai út 153/b.

www.kanlux.com

2007/10-1

GB

Instructions: installation, service, use

PRODUCT: **WALL/CEILING MOUNTED FITTING**

NB
1. Technical changes prohibited.
2. Keep the instructions.

(A) Read prior to commencing installation:
1. Installation should be performed in accordance with the recommendations set out in these instructions.
2. During the installation of the light fitting and change of bulb the electricity must be turned off at the main switch, safety and hygiene at work regulations must be observed and particular care taken.
3. Activities involving electrical connection should be entrusted to a person with the appropriate professional qualifications.
4. The electrical connection must contain a security cable (a 3-wire cable should be used) enabling connection to the light fitting's earth terminal.
5. The ends of the connecting cables should be insulated in such a place that the insulated parts will not be visible or exposed to touch after their installation in the connection coupling terminal (fig.5)
6. Connection cables should be installed and arranged in such a way as to prevent them coming into contact with parts of the light fitting that heat up or with the bulb.
7. The light fitting may only be powered with the rated voltage and only bulbs with technical parameters given in these instructions may be used.
8. The light fitting, when properly assembled, may only be connected to an efficient electrical installation satisfying the applicable requirements.
9. When choosing the place of installation take into account the minimum distances between the light fitting, once installed, and other fixtures places lit and elements in the vicinity (fig.9)
10. Do not install the light fitting in a place with adverse surrounding conditions: dust, water, damp etc. (level of protection IP20).
11. The light fitting can only be installed on a normal flammable base (i.e. with an ignition temperature of at least 200C, which does not deform or soften at that temperature e.g. wood and wood-derivative materials with a thickness of more than 2mm) or an inflammable base (e.g. which is fire resistant e.g. metal, plaster, concrete) (according to EN 60598-1)
12. Due to the fact that, during operation lighting, elements of the light fitting heat up to a high temperature, it is absolutely necessary to turn off the electricity supply and wait until such time as the elements have cooled down before commencing any activity (e.g. changing the bulb, cleaning etc.).
13. In no case should the light fitting be covered with any material, free air circulation must be ensured for the elements that become hot otherwise there is a risk of fire!
14. For cleaning purposes, use only delicate, dry fabrics, do not use cleaning fluids.
15. The Importer/Supplier shall bear no liability for any harm arising from improper installation, use of improper elements, technical changes or failure to observe these instructions.

(B) Installation:
1. Perform installation in accordance with the diagram shown.
Fig. 1-8.
2. Prior to connecting to the electricity supply, ensure that all of the electrical connections and clamps have been installed correctly in a manner preventing faulty operation.

(C) Light source replacement / maintenance:
1. The mounting must be performed in accordance with the diagram provided.
2. Use soft and delicate fabrics for cleaning.

(D) Keep the environment clean:
1. When disposing of packaging, separate parts made of paper / textile from elements made of plastic or other materials and throw them into separate, appropriate containers for rubbish.
2. If you do not intend to use the product, throw it into a dustbin or ask the vendor for advice or follow the guidelines of an organisation concerned with cleaning or protecting the environment.
3. When disposing of used bulbs follow the guidelines provided by their vendor or producer.

PL

Instrukcja: montaż, obsługa, utylizacja

WYRÓB: **OPRAWA ŚCIENNO - SUFITOWA**

Uwaga!
1. Zmiany techniczne zastrzeżone.
2. Przechowuj instrukcję.

(A) Przeczytaj przed przystąpieniem do montażu:
1. Montaż należy wykonać zgodnie z zaleceniami tej instrukcji.
2. Podczas montażu oprawy oraz wymiany żarówki, należy bezwzględnie odłączyć napięcie zasilające za pomocą wyłącznika głównego, przestrzegać zasad BHP (Bezpieczeństwo i Higiena Pracy) oraz zachować szczególną ostrożność.
3. Czynności związane z podłączeniem elektrycznym należy zleć osobie posiadającej odpowiednie uprawnienia.
4. Połączenie elektryczne musi zawierać przewód ochronny (należy stosować przewód 3-żyłowy), który umożliwia podłączenie do styku ochronnego oprawy.
5. Końcówki przewodów przyłączeniowych należy odizolować na takim odcinku, aby po zamontowaniu ich w zacisku połączeniowym przyłączeniowej odizolowane części przewodów nie były widoczne, ani dostępne dla dotyku (rys. 5).
6. Przewody przyłączeniowe należy poprowadzić i ułożyć w taki sposób, aby uniemożliwić ich zetknięcie się z nagrzewającymi częściami oprawy lub jej żarówkami.
7. Oprawę można zasilić wyłącznie napięciem znamionowym oraz stosować żarówki o parametrach technicznych podanych w tej instrukcji.
8. Poprawnie zamontowaną oprawę można podłączyć jedynie do sprawnej instalacji elektrycznej, odpowiadającej obowiązującym wymaganiom.
9. Przy wyborze miejsca instalacji należy zwrócić uwagę na minimalne odległości, jakie będzie miała zamontowana oprawa od obiektów miejsc oświetlanych oraz elementów znajdujących się w jej sąsiedztwie (rys.9)
10. Oprawy oświetleniowej nie wolno instalować w miejscu, w którym panują niekorzystne warunki otoczenia: kurz, pył, woda, wilgoć itp. (stopień ochrony IP20).
11. Oprawę można instalować jedynie na podłożu normalnie palnym (tzn. takim, którego temperatura zapłonu wynosi co najmniej 200C, które nie odkształca się i nie mięknie w tej temperaturze, np. drewno i materiały drewnopochodne o grubości powyżej 2mm) lub niepalnym (tzn. takim, które nie podtrzymuje palenia, np. metal, gips, beton) (wg EN 60598-1)
12. Ze względu na fakt, że w czasie pracy świecenia, elementy oprawy nagrzewają się do wysokiej temperatury, przed jakimikolwiek czynnościami (np. wymiana żarówki, czyszczeniem, itp.) należy bezwzględnie odłączyć napięcie zasilające i odczekać do czasu wystygnięcia jej elementów.
13. W żadnym wypadku oprawy nie wolno okrywać jakimkolwiek materiałem, należy zapewnić swobodny dostęp powietrza do nagrzewających się elementów w przeciwnym wypadku istnieje niebezpieczeństwo powstania pożaru!
14. Do czyszczenia powinno stosować się wyłącznie delikatne, suche tkaniny, nie należy używać środków czyszczących.
15. Importer/Dostawca nie ponosi żadnej odpowiedzialności za szkody powstałe w skutek nieprawidłowego montażu, zastosowania nieodpowiednich elementów, zmian technicznych oraz nie przestrzegania tej instrukcji.

(B) Montaż:
1. Przed przystąpieniem do montażu upewnić się, że instalacja elektryczna nie jest pod napięciem!
2. Montaż należy wykonać wg przedstawionego schematu.
Rysunki 1-8.
3. Przed załączeniem napięcia należy upewnić się, że wszystkie połączenia elektryczne oraz mocowania są wykonane prawidłowo i w sposób wykluczający wadliwe działanie.

(C) Wymiana źródła światła / konserwacja:
1. Wymianę należy przeprowadzić wg przedstawionego schematu rysunkowego
2. Do czyszczenia należy stosować suche delikatne tkaniny.

(D) Dbaj o czystość środowiska naturalnego:
1. W przypadku wyrzucania opakowania oddziel części wykonane z papieru/tektury od elementów z tworzyw sztucznych lub innych materiałów i wyrzuć je do osobnych, odpowiednich pojemników na odpadki.
2. Produkt, którego nie będziesz używał wyrzuć do kosza na śmieci, ewentualnie zwróć się po radę do sprzedawcy lub też zastosuj się do wytycznych organizacji zajmujących się oczyszczaniem lub ochrona środowiska.
3. W przypadku wyrzucania zużytych żarówek świetlówek zastosuj się do wytycznych ich sprzedawcy lub producenta.

CZ

Návod: montáž, obsluha, zužitkování

VÝROBEK: **SVÍTIDLO NÁSTĚNNÉ A STROPNÍ**

Upozornění!
1. Technické změny vyhrazeny.
2. Uschovejte návod.

(A) Přečtěte před zahájením montáže:
1. Montáž nutno provést v souladu s pokyny v tomto návodu.
2. V průběhu montáže svítidla a výměny žárovky je třeba bezpodmínečně vypnout napájecí napětí pomocí hlavního vypínače, dodržovat zásady BOZP (bezpečnosti a ochrany zdraví při práci) a zachovávat zvýšenou opatrnost.
3. Činnosti související s elektrickým připojením je třeba svěřit osobě s příslušnými oprávněními.
4. Elektrické připojení musí obsahovat ochranný vodič (použijte 3-žílový vodič), který umožňuje připojení k ochrannému kontaktu svítidla.
5. Koncovky přívodů je třeba odizolovat na úseku takové délky, aby po jejich montáži ve svorce přípojky, tyto odizolované části přípojení nebyly viditelné ani přístupné k dotyku (obr.5)
6. Přívodní vodiče je třeba vést a uložit takovým způsobem, aby byl znemožněn jejich kontakt s nahřívajícími se částmi svítidla či žárovkami.
7. Svítidlo lze napájet výlučně napětím, resp. užívat žárovky o technických parametrech uvedených v tomto návodu.
8. Správně namontované svítidlo lze připojit pouze k řádně fungující elektrické instalaci, která odpovídá platným předpisům.
9. Při výběru místa instalace je třeba dbát na minimální vzdálenosti, v nichž se bude nacházet namontované svítidlo od objektů nasvícených míst a součastek nacházejících se v jejím okolí (obr.9)
10. Svítidlo se nesmí instalovat v místě, kde převládají nepříznivé okolní podmínky: prach, voda, vlhkost apod. (stupeň ochrany IP20).
11. Svítidlo lze instalovat pouze na normálně hořlavém podkladu (tzn. materiál, jehož teplota vznícení dosahuje minimálně 200C, a který se při této teplotě nedeformuje a neměkne, např. dřevo a materiály dřevěného původu s tloušťkou více než 2mm) či nehořlavém (tzn. takovém, který je odolný vůči hoření, např. kov, sádra, beton) (podle EN 60598-1)
12. S ohledem na skutečnost, že při práci svíceni dosahují součásti svítidla vysoké teploty, je nutno před provedením jakýchkoliv činností (např. výměna žárovky, čištění apod.) bezpodmínečně odpojit napájecí napětí a vyčkat vychladnutí těchto součástí.
13. V žádném případě není možno svítidlo překrývat jakýmkoliv materiálem, je třeba umožnit volný přístup vzduchu do k částem, které se zahřívají v opačném případě existuje možnost vzniku požáru!
14. K čištění používejte pouze jemné, suché textilní látky, nepoužívejte čisticí prostředky.
15. Dovozce neneseje žádnou odpovědnost za škody vzniklé v důsledku nesprávné montáže, použití nesprávných součástí, technických změn a nedodržení tohoto návodu.

(B) Montáž:
1. Montáž je třeba provést dle uvedeného schématu.
Obr 1-8.
2. Před zapnutím napětí je třeba se ujistit, že všechna elektrické spoje a upevnění jsou provedeny správně a způsobem vylučujícím vadnou funkci.

(C) Výměna zdroje světla / údržba:
1. Výměnu je třeba provést podle přiloženého názorného schématu.
2. Na čištění používejte suché jemné látky.

(D) Dbejte o čistotu životního prostředí:
1. V případě likvidace obalů odděláte části vyrobené z papíru/kartónu od části z plastů nebo jiných materiálů a vyhodíte je do oddělených speciálních nádob na odpady.
2. Výrobek, který nebudete užívat, vyhoďte do odpadkového koše, popřípadě požádejte o radu prodejce, anebo se držte směrnic organizací, které se zabývají se čištěním nebo ochranou životního prostředí.
3. V případě likvidace použitých žárovek dodržujte směrnice prodejce nebo výrobce.

H

Útmutatás: szerelés, használat, utilizáció

TERMÉK: **FALI-MENNYEZETI FOGLALAT**

Vigyázat!
1. Műszaki változások fenntartva.
2. Tegye el az útmutatást.

(A) Olvassa el mielőtt neklíát az összeszereléshez:
1. Az összeszerelést a használati utasításoknak megfelelően kell elvégezni.
2. A lámpa felszerelése és az izzócámpa cseréje alatt feltétlenül ki kell kapcsolni a feszültséget a főkapcsoló segítségével, be kell tartani a munkavédelmi előírásokat és különös óvatossággal kell eljárni.
3. A tápfeszültség csak biztonsági transzformátor vagy ennek megfelelőjén keresztül adható, amely megőrzi a biztonságát meghibásodás hiba esetén is.
4. Az elektromos kapcsolásnak tartalmaznia kell védelmi vezetéket (használjon 3-eres vezetéket), amely engedélyezi a szerelvény védelmi érintkezőjéhez való összekapcsolást.
5. A kapcsoló vezetékek végeit akkora szakaszon ajánlatos eklűlöníteni, hogy az összektő kapcsolóba való beszerelése után a vezeték eklűlönített része ne legyen látható se érinthető (ábra.5).
6. A csatlakozó vezetéket oly módon kell elvezetni és elhelyezni, hogy ne érhessen hozzá a szerelvény felmelegedő részeihez vagy az izzókhoz.
7. A szerelvényt csak névleges feszültséggel lehet táplálni és az útmutatóban megadott műszaki paraméteres izzókat szabad használni.
8. A helyesen összeszerelt szerelvényt csak a jól működő, előírásoknak megfelelő elektromos hálózatra lehet rákapcsolni.
9. Az összeszerelési hely kiválasztásánál figyelembe kell venni a minimális távolságokat, amekkora lesz az összeszerelt szerelvény és a testek között a megvilágitott helyek és a szomszédságában lévő tárgyak (ábra.9)
10. A világítási szerelvényt nem szabad olyan helyen felszerelni, ahol a környezet káros hatásai alá lehet kitve: kosz, por, víz, nedvesség stb. (IP 20 védelmi fok).
11. A szerelvényt csak normálisan égő (amelyiknek a gyulladási foka legalább 200s C, nem deformálódik és nem puhul el ilyen hőmérsékleten, pl. fa és fából eredő legalább 2mm vastagságú anyag) vagy éghetetlen (anyag, amelyen kilhal a tűz, pl. fém, gipsz, beton) felületen lehet összeszerelni. (az EN 60598-1 szerint).
12. Mivel működés villágítás közben a szerelvény elemei magas hőmérséklete melegednek fel, mindenféle művelet előtt (pl. izzócsere, tisztítás stb.) feltétlenül ki kell kapcsolni az áramellátást és meg kell várni, amig ki nem hűlnek az elemek.
13. Semmilyen esetben sem lehet a világítási szerelvény bármilyen annyaggal betakarni, biztositani kell a levegő szabad útját a felmelegedő elemekhez ellenkező esetben fennáll a tűz kialakulásának a veszélye!
14. Tisztításhoz kizárólag csak száraz, finom szövetet szabad használni, tisztítószerek alkalmazása nem ajánlatos.
15. Az importőr/szállító a nem megfelelő összeszerelés, a nem megfelelő elemek használata, technikai változások és a használati utasítás be nem tartásából eredő károkért nem vállal felelősséget.

(B) Összeszerelés:
1. Az összeszerelést a bemutatott ábra alapján kell elvégezni.
Ábra 1-8.
2. A feszültségre való rákapcsolás előtt meg kell győződni arról, hogy az elektromos kapcsolások és az összeszerelés is helyesen van elvégezve és ki van zárva a hibás működés lehetősége.

(C) A fényforrás cseréje / karbantartás:
1. A cserét a mellékelt ábra alapján kell elvégezni.
2. Tisztításhoz száraz szövetet kell használni.

(D) Ügyeljen a természetes környezet tisztaságára:
1. A csomagolás kidobása esetén szét kell választani a papírból/kartonból készült elemeket a műanyagrészektől vagy más anyagoktól és külön ki kell dobni őket a megfelelő hulladéktároló tartályokba.
2. A már fel nem használt szerelvényt ki kell dobni a szemetesbe, a felelős eladóhoz kell tanácsért fordulni vagy alkalmazkodni kell a tisztítással illetve környezetvédelemmel foglalkozó szervezetek irányelveinek.
3. Elhasznált izzók kidobása esetén alkalmazkodni kell az eladó vagy a gyártó elveihez.

BG

ИЗДЕЛИЕ: **FALI-MENNYEZETI FOGLALAT**

Внимание!
1. Технически изменения са недопустими поради запазени права.
2. Запази инструкцията .

(A) Прочети преди да пристъпиш към монтажа :
1. Монтажът следва да се извърши в съответствие с указанията на тази инструкция.
2. По време на монтажа на арматурата и смяна на крушката, следва безусловно да се изключи захранващото напрежение чрез главния изключвател, да се спазват правилата за Безопасност и хигиена на труда (ВНР) и да се постъпва с особена предпазливост.
3. Действията, свързани с включване на електричеството следва да се възлагат на лице, притежаващо съответните права.
4. Електрическата връзка трябва да има защитен проводник (следва да се използва трижилов проводник), който прави възможно съединяването със защитния контакт на арматурата.
5. Накрайниците на присъединителните проводници следва взаимно да се изолират на такъв участък , че след монтирането им в клемите на присъединителната връзка, взаимно изолиране части на проводниците да не се виждат, както и да не са достъпни за допир (чертеж.5).
6. Присъединителните проводници следва да се проведат и положат по такъв начин, че да е невъзможно съприкосновението им с нагряващите се части на арматурата или нейните крушки.
7. Арматурата може да се захрани само с номинално напрежение и като се използват крушки с технически параметри, посочени в тази инструкция.
8. Правилно монтираната арматура може да се присъедини само към изправна електрическа инсталация, отговаряща на действащите изисквания.
9. При избора на мястото на инсталацията следва да се обърне внимание на минималните разстояния между монтираната арматура и обектите осветляваните места, както и елементите, намиращи се в тяхното съседство (чертеж.9).
10. Осветителната арматура не може да се инсталира в места, където преобладават неблагоприятни условия: влажна среда: запрашеност; прах, вода, влажност и т.н. (степен на защита IP20).
11. Арматурата може да се инсталира единствено върху основа, нормално горлива (т.е. такава, чиято температура на запалване е минимум 200С, която не се деформира и не се размеква при тази температура, например: дърво и дървопроизводни материали с дебелина над 2 mm) или негорлива (т.е. такава, която не способствува пламенето, например: метал, гипс, бетон) (съгласно EN 60598-1).
12. Във връзка с това, че по време на работа светенето, елементите на арматурата се нагряват с висока температура, преди предприемането на каквито и да е действия (например, смяна на крушка, чистене и други подобни) следва безусловно да се изключи захранващото напрежение и да се почака докато не станат студени нейните елементи.
13. В никакъв случай не е позволено да се покрива арматурата с какъвто и да е материал, трябва да се осигурява свободен достъп на въздуха към нагряващите се елементи в противен случай съществува опасност от възникването на пожар!
14. При чистене следва да се използват само меки, сухи тъкани, не трябва да се употребяват миещи средства.
15. Вносителят/Доставчикът не носи никаква отговорност за вредите, възникнали в резултат на неправилен монтаж, използване на неподходящи елементи, технически изменения и неспазване на тази инструкция.

(B) Монтаж:
1. Монтажът следва да се изпълни съгласно представената схема.
Черт. 1-8.
2. Преди да се включи напрежението трябва да се провери дали всички електрически връзки и присъединявания са изпълнени правилно и по начин, изключващ неизправното действие.

(C) Сменяване на източника на светлината/ поддържане:
1. Смяната следва да се извърши съгласно представената чертежна схема.
2. За почистване следва да се използват сухи, деликатни тъкани.

(D) Полагай грижи за чистотата на околната среда:
1. Когато изхвърляш опаковки, отдели частите изработени от хартия/картон от пластмасовите елементи или други материали и ги изхвърли в съответните отделни контейнери за вторични отпадъци.
2. Продуктът, който няма да употребяваш повече, изхвърли в кошче за смет; евентуално обърни се за съвет към продавача или съобрази се с указанията на организациите, занимаващи се с очистването или защитата на околната среда.
3. Когато изхвърляш употребени крушки, действувай съобразно указанията на техния продавач или производител.

D

Anleitung: Montage, Bedienung, Entsorgung

PRODUKT: **DIE WAND-DECKEN-LEUCHTE**

Wichtiger Hinweis!
1. Es ist verboten den mechanischen Aufbau der Leuchte zu verändern.
2. Diese Anleitung ist aufzubewahren.

(A) Bitte vor dem Beginn der Montage lesen.
1. Die Montage ist nach den Empfehlungen der vorliegenden Anweisung durchzuführen.
2. Bei der Montage der Leuchte sowie beim Auswechseln ist sicherzustellen, dass die Leitungen spannungsfrei sind (den Hauptschalter in Nullstellung bringen, die UVV des jeweiligen Landes beachten, auf die Sicherheit besonders achten.)
3. Der elektrische Anschluss kann nur durch eine dazu befugte Person durchgeführt werden.
4. Der Elektroanschluss muss eine Schutzleitung enthalten (dreadige Leitung benutzen), die den Anschluss an den Schutzkontakt der Leuchte ermöglicht.
5. Die Enden der Anschlussleitung sind über eine bestimmte Länge zu isolieren, so dass nach ihrer Verklemmung im Anschlusstell keine isolationsfreien Leitungsabschnitte mehr zu sehen sind und in Berührung mit der Hand nicht kommen können. (Zchng.5)
6. Die Anschlussleitung ist so zu führen und zu verlegen, dass jede Berührung mit den heißen Leuchtenteilen oder der Leuchte selbst vermieden wird.
7. Die Leuchte kann ausschließlich mit der Nennspannung gespeist werden, es können nur Leuchten mit den in der vorliegenden Anleitung genannten technischen Parametern eingesetzt werden.
8. Die richtig eingebaute Leuchte kann nur an eine intakte elektrische Installation angeschlossen werden, die die gültigen Anforderungen erfüllt.
9. Bei der Wahl der Befestigungsstelle ist auf die Einhaltung des Mindestabstands, in dem sich die eingebaute Leuchte zu den anderen Objekten befinden wird, zu achten gemeint sind beleuchtete Flächen sowie Teile in der direkten Umgebung der Leuchte (Zchng.9).
10. Die Leuchte kann nicht in Räumen eingesetzt werden, in denen schädliche Umgebensbedingungen vorherrschen: Staub, Wasser, Feuchte u.ä. (Schutzstufe IP 20).
11. Die Leuchte kann nur auf normal entflammbare Befestigungsflächen (die Entflammungstemperatur solcher Flächen beträgt minimal 200°C, es kommt dabei zu keinerlei Verformung oder Erweichung der Fläche, z. B. Holz und holzhaltige Werkstoffe mit einer Dicke größer als 2 mm) oder nicht entflammbare Befestigungsflächen (d.h. solche, die den Brennvorgang nicht unterstützen z.B. Metall, Gips, Beton) montiert werden (gem. EN 60598-1).
12. Wegen der Tatsache, dass sich die Leuchtenteile bei der Arbeit beim Leuchten bis zu einer hohen Temperatur erhitzen, ist vor jedem Eingriff (z.B. Auswechseln der Leuchte, Instandhaltung u.ä.) die Spannung auszuschalten und abzuwarten bis die Leuchtenteile ausgekühlt sind.
13. Auf keinen Fall kann die Leuchte mit fremden Materialien abgedeckt werden, eine ungehinderte Luftzirkulation um die sich stark erhitzenden Teile ist zu gewährleisten anderenfalls besteht eine Brandgefahr!
14. Zur Reinigung ausschließlich weiche, trockene Tücher verwenden, keine Reinigungsmittel einsetzen.
15. Der Importeur/ Lieferant übernimmt keine Haftung für Schäden, die aus einer unsachgemäßen Montage, dem Einsatz von ungeeigneten Teilen, aus technischen Änderungen des Aufbaus oder aus Nichtbeachtung der vorliegenden Anleitung resultieren.

(B) Montage:
1. Die Montage ist nach dem dargestellten Schema durchzuführen.
Zchng. 1-8.
2. Vor dem Anlegen der Spannung ist zu prüfen, ob alle elektrischen Anschlüsse sowie Befestigungen so ausgeführt sind, dass ihre fehlerhafte Funktion ausgeschlossen ist.

(C) Auswechseln der Lichtquelle / Instandhaltung:
1. Das Auswechseln ist nach dem dargestellten Schema durchzuführen.
2. Die Leuchten können nur mit weichem, trockenem Stoff gereinigt werden.

(D) Sorge für eine saubere Umwelt:
1. Bei Entsorgung der Verpackung Papier/Pappeanteile von den Kunststoffteilen und anderen Bestandteilen trennen und in separate Abfallcontainer entsorgen.
2. Produkt, das nicht mehr benutzt wird in einen Müllkorb entsorgen, gef. sich an den Verkäufer wenden, oder die Richtlinien der Umweltschutzbehörden oder Entsorgungsorganisationen befolgen.
3. Bei der Entsorgung der verbrauchten Leuchten und Leuchtröhren die Richtlinien des Verkäufers oder Herstellers befolgen.

LT

Instrukcija: montavimas, aptarnavimas, utilizavimas

GAMINYS: **SIENINIS LUBINIS ŠVIESTUVAS**

Dėmesio!
1. Draudžiama įvesti techninius pakeitimus
2. Saugokite instrukciją.

(A) Perskaitykite prieš pradedant montuoti:
1. Montuoti reiki laikantis šios instrukcijos rekomendaciju.
2. Montuojant šviestuvą bei keičiant lempute, reikia būtinai išjungti maitinimo įtampa pagrindiniame išjungikliyje, laikytis darbo saugos taisyklių bei elgtis labai atsargiai.
3. Darbus, susijusius su elektriniu pajungimu, turi atlikti attinkamus įgaliojimus turintis asmuo.
4. Elektrinis sujungimas turi būti su apsauginiu laidu (reikia naudoti trigysłį laidą), su kuriuo galima prisijungti prie šviestuvo apsauginės jungties.
5. Nuo jungiamųjų laidų galų reikia nuimti tokioje vietoje, kad prifvirtinus juos prie sujungimo gnybto nebūtų matomos neizoliuotos laidų dalys nei galima būtų jas paliesti (pav.5).
6. Jungiamuosius laidus reikia tiesti ir sudėti taip, kad jie neprisilietų šviestuvo įkaistančių dalių arba jo lempučių.
7. Šviestuvą galima maitinti tik nominaline įtampa ir naudoti tokias lemputes, kurių techniniai parametrai yra pateikti šioje instrukcijoje.
8. Teisingai sumontuotą šviestuvą galima pajungti tik prie gerai veikiančios, galiojančius reikalavimus atitinkančios elektros instaliacijos.
9. Parenkant instaliavimo vietą, reikia atkreipti dėmesį į minimalius atstumus, kokie bus tarp sumontuoto šviestuvo ir objektų apšviečiamų vietų bei elementų, esančių šalia jo (pav. 9).
10. Šviestuvo negalima instaliuoti tokioje vietoje, kur vyrauja nepalankios aplinkos sąlygos: dulkės, vanduo, drėgmė ir t.t. (apsaugos laipsnis IP20).
11. Šviestuvą galima instaliuoti tik ant normaliaus degumo paviršiaus (tai yra tokiame paviršiuje, kurio uždegimo temperatūra yra ne mažesnė kaip 200°C, kuris nesideformuoja ir nesuminkštėja šioje temperatūroje, pavyzdžiui, mediena ir medinės medžiagos, kurių storis yra didesnis kaip 2mm) arba nedegiame paviršiuje (tai yra tokiame paviršiuje, kuris neskatina degimo, pavyzd.jui, metalas, gipsas, betonas) (pagal EN 60598-1).
12. Atsižvelgiant į faktą, kad darbo metu apšvietimo metu, šviestuvo elementai įkaista iki aukštos temperatūros, prieš atliekant kokius nors veiksmus (pavyzdžiui, keičiant lemputę, valant, ir t. t.), reikia būtinai išjungti maitinimo įtampa ir palaukti, kol šviestuvo elementai atšals.
13. Niekada negalima šviestuvo dengti kokia nors medžiaga, reikia užtikrinti laisvą oro patekimą į įkaistančius elementus - priešingu atveju yra pavojus gaisrui kilti!
14. Valymui reikia naudoti tik švelnius, sausus audinius, negalima naudoti valymo priemonių.
15. Importuotojas/Tiekėjas jokiu būdu neatsako už alas, atsiradusias dėl neteisingo montavimo, netinkam o elementų panaudojimo, dėl įvestų techninių pakeitimų bei šios instrukcijos nesilaikymo.

(B) Montavimas:
1. Pirmiausiedaut montuoti, reikia įsitikinti, kad elektros instaliacija nėra su įtampa!
2. Montuoti reikia pagal pavaizduota schemą.
Paveikslėliai 1-8.
3. Prieš paleidžiant įtampą, reikia įsitikinti, kad teisingai pajungti bei sumontuoti yra visi elektros sujungimai ir yra užtikrinta apsauga nuo jų galimo neteisingo veikimo.

(C) Šviesos šaltinio keitimas / konservavimas:
1. Keitima atlikti vadovaujantis pateiktu paveikslėliu.
2. Valymui naudoti švarius ir švelnius audinius.

(D) Rūpinkitės natūralios aplinkos švara:
1. Jeigu norėsite išmesti įpakavimą, atskirkite dalis, pagamintas iš popieriaus/kartono nuo plastikinių elementų arba kitų medžiagų ir išmeskite juos į atitinkamus atskirus atliekų konteinerius.
2. Produktą, kurio nenaudosite, išmeskite į šiukšlių dėžę, prireikus, kreipkitės patarimo į pardavėją arba taip pat laikykitės organizacijų, užsimančių aplinkos valymu ir apsauga, nurodymų.
3. Jeigu norėsite išmesti panaudotas lemputes, laikykitės gamintojo arba jų pardavimo įmonės nurodymų.

LV

PRODUKTS: **SIENAS-GRIESTU GAISMEKLIS**

Uzmanību!
1. Tehniskas maiņas rezervētas.
2. Saglabāt instrukciju.

(A) Jālasa pirms montāžas sākumam:
1. Montāžu jāveido saskaņā ar šo instrukciju.
2. Rāmja montāžas laikā un spuldzes maiņšanas laikā obligāti jāizslēdz elektrību ar galveno izslēdzēju un saglābāt darba drošības un higiēnas noteikumus, kā arī jābūt sevišķi piesardzīg.
3. Darbību, savienotu ar elektrības pievienošanu, jāveido kvalificēts elektrķis.
4. Elektrības savienojumos jābūt drošības vads (jālieto 3-dzīslu vadu), kurš atļauj pievienot pie rāmja drošības savienojumu.
5. Vadu galī jābūt noizolēt tādā posmā, lai pēc montāžas noizolētas vada daļas nebūtu redzamas un pieejamas (ilustrācija 5).
6. Elektrības vadi jābūt novietoti tādā veidā, lai nesaviencotu ar karstiem rāmja elementiem vai ar spuldzi.
7. Rāmi var apgādāt tikai ar indikatora spriegumu un var lietot tikai spuldzes ar tehniskiem parametriem, rādītiem instrukcijā.
8. Pareizi montēto rāmi var pievienot tikai pie strādājošo elektroinstalāciju, kura atbilst spēkā esošām vajadzībām.
9. Instalēšanas vietas izvēlēšanas laikā jābūt uzmanīgi uz minimālām distancēm starp rāmju un objektu apgaismoto vietu un elementiem objektu tuvumā.
10. Apgaismojuma rāmis nevar būt instalēts vietā, kur ir nelabvēlīgi apstākļi: putekļi, ūdens, mitrums utt. (sargāšanas līmenis IP20).
11. Rāmi var instalēt tikai uz normāli degošo virsmu (t.i. uz virsmu, kurai aizdegšanas temperatūra ir vismaz 200°C, kura nemaina savu formu un cietumu tajā temperatūrā, piemēram, koks un koka materiāli ar biezumu vismaz 2 mm) vai uz nedegošo virsmu (t.i. uz virsmu, kura nededz, piemēram metāla, ģipsis, betons) (saskaņā ar EN 60598-1 normu)
12. Ievērošot, ka darba laikā rāmja elementi sasildās, pirms kaut kādām darbībām (piemēram, spuldzes mainīšanu, tīrīšanu utt.) jāizslēdz rāmju no elektrības un jāgaida līdz atdzīšanai.
13. Nekādā gadījumā neapsegt rāmju ar kaut kādu materiālu, jānodrošina rāmja ventilāciju citādā gadījumā pastāv ugunsgrēka bīstamība!
14. Tīrīšanai var būt lietoti tikai delikāti, sausi audi, nedrīkst lietot tīrīšanas līdzekļus.
15. Importētājs / Nogādātājs nenes atbildību par defektiem pēc nepareizo montāžu, nepareizo elementu lietošanu, tehnisko mainīšanu un instrukcijas nepaklausīšanu.

(B) Montāža:
1. Montāžu jāveido saskaņā ar sekojošo shēmu.
Ilustr. 1-8.
2. Pirms elektrības pievienošanu jākontrolē, vai visi elektrības savienojumi un piestiprinājumi būtu pareizi veikti, lai izslēgt nepareizu darbību.

(C) Gaismas avota maiņšana / konservācija:
1. Gaismas avota mainīšanu jāveic saskaņā ar nodoto shēmu.
2. Tīrīšanā jālieto sausu delikāto audu.

(D) Jāaizsargā dabīgo apkārtni:
1. Izmešanas gadījumā ļaatdala papīra/kartona daļas no plastmasas elementiem un elementiem no citiem materiāliem, un jāizmet to uz atsevišķiem atkritumu uztvērējiem.
2. Neletots produktu jāizmet uz atkritumu uztvērēju, vai jāpaļūdz pārdēvēja ieteikumu, vai jāievēro noteikumus, kuru izdod tīrīšanas organizācija vai dabīgas apkārtnes sargāšanas organizācija.
3. Izlietotas spuldzes un dienas gaismas spuldzes jābūt izmestas tikai saskaņā ar pārdēvēja vai ražotāja rekomendācijām.

RUS | BY

Инструкция: монтаж, обслуживание, утилизация

ИЗДЕЛИЕ: Насценна - столевая асвятляльная арматура

Внимание!
1. Технические изменения оговорены.
2. Сохрани инструкцию.

(A) Прочитай перед началом сборки:
1. Сборку следует производить в соответствии с указаниями настоящей инструкции.
2. Во время сборки арматуры или замены лампочки, в обязательном порядке следует отключить напряжение с помощью главного выключателя, соблюдать правила ТБ (Техника Безопасности), а также соблюсти особенную осторожность.
3. Действия в связи с подключением электричества следует поручить лицу с соответствующими квалификациями.
4. Электрическое соединение должно иметь предохранящий провод (следует использовать трёхжильный провод), который даёт возможность подключиться к предохранящему контакту светильника.
5. Окончания присоединительных проводов следует изолировать на таком расстоянии, чтобы после их монтажа в зажиме соединительной душки, изолированные части проводов не были ни видны, ни доступны для прикосновения (рис.5).
6. Соединительные проводы следует провести и уложить таким образом, чтобы не произошло соприкосновение с нагреваемыми деталями светильника или лампочками накаливания.
7. Осветительную арматуру разрешается питать исключительно номинальным напряжением и применять лампочки накаливания технических параметров, указанных в настоящей инструкции.
8. Правильно установленную арматуру разрешается подключать исключительно к исправной электропроводке, соответствующей действующим требованиям.
9. Выбирая место установки, следует обратить внимание на минимальные расстояния, которые будут делить установленный светильник от объектов осветляемых мест, и элементов в ей близости (рис.9).
10. Осветительную арматуру не разрешается устанавливать в местах с неблагоприятными условиями: пыль, вода, влага и т.п. (уровень охраны IP20).
11. Арматуру разрешается устанавливать исключительно на нормально сгораемом основании (т.е. температура загорания которого определяется на минимум 200С, которое не деформируется и не размягчается в этой температуре, например древесина и древесные материалы толщиной свыше 2 мм) или негораемом (т.е. таком, которое не поддерживает горения, например металл, гипс, бетон) (соответственно [нормам] EN 60598-1)
12. В связи с тем, что во время работы освещения, элементы светильника нагреваются до высокой температуры, перед какими-либо действиями (например, замена лампочки накаливания, чистки и т.п.) в обязательном порядке следует отключить напряжение питания и подождать до момента охлаждения его элементов.
13. Ни в коем случае не разрешается накрывать арматуру каким-либо материалом, следует обеспечить свободный доступ воздуха к нагревающимся элементам в противном случае может возникнуть опасность возникновения пожара!
14. Для чистки следует применять исключительно мягкие, сухие ткани, недопустимо пользование моющими средствами.
15. Импортёр/Поставщик не несёт никакой ответственности за ущерб, нанесённый в результате неправильной сборки, применения несоответствующих элементов, технических изменений, а также не соблюдения настоящей инструкции.

(B) Сборка:
1. Сборку следует производить по представленной схеме.
Рис. 1-8.
2. Перед подключением напряжения следует убедиться в том, что все электрические соединения и крепления выполнены правильно, способом исключающим их неправильное функционирование.

(C) Замена источника света / консервация:
1. Замену следует произвести в соответствии с представленной схемой.
2. Для очистки следует использовать сухие нежные ткани.

(D) Следи за чистотой окружающей среды:
1. Перед тем, как выкинуть упаковку, отдели части из бумаги/картона от пластмассы или других материалов и выкини их в отдельные соответствующие контейнеры для мусора.
2. Не используемый продукт выкини в мусорное ведро, либо обратись за советом к продавцу; можешь также следовать советам организаций, занимающихся очищением и охраной окружающей среды.
3. Выкидывая использованные лампочки или люминесцентные лампы, следуй советам продавца или производителя.