miLEDo

DICHT

118/PC, 118/PS
218/PC, 218/PS
136/PC, 136/PS
158/PC, 158/PS
258/PC, 258/PS
236/PC, 236/PS

MLED s.r.o.
Sadová 618,
738 01 Frýdek-Místek

2014/08-1

P1 220-240V~, 50/60Hz

P2 T8

P3 G13

DICHT-118	1 x 18W
DICHT-218	2 x 18W
DICHT-136	1 x 36W
DICHT-236	2 x 36W
DICHT-158	1 x 58W
DICHT-258	2 x 58W

P4 P5 P6 P7 P8 IP65 P9 P10 0,5m P11

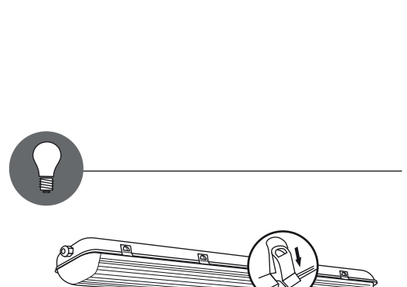

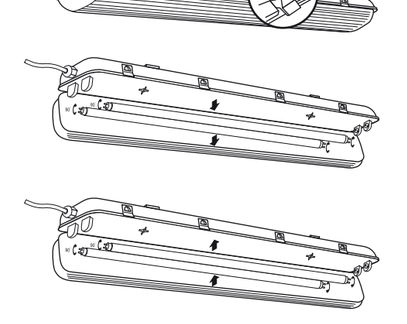

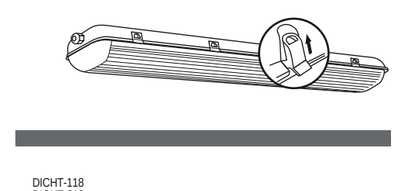

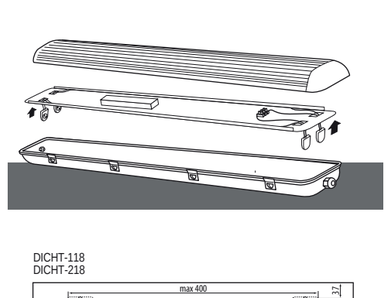

DICHT-118
DICHT-218
DICHT-136
DICHT-236

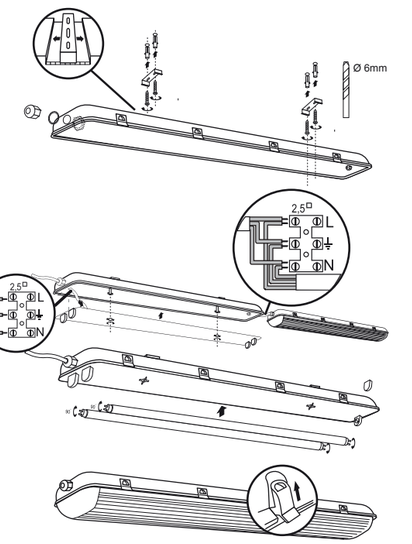

DICHT-118
DICHT-218

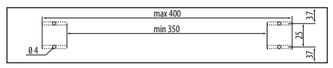

DICHT-136
DICHT-236

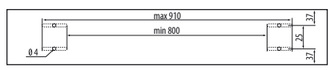

DICHT-158
DICHT-258

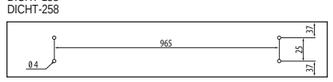

miLEDo

GB DE FR ES IT DK NL SE FI NO
PL CZ SK HU GR MK SI RS/HR
BG RU/BY UA LT LV EE

GB
INTENDED USE / APPLICATION
Product to be used in difficult working conditions.
MOUNTING
Technical changes reserved. Read the manual before mounting. Mounting should be performed by an appropriately qualified person. Any activities to be done with disconnected power supply. Exercise particular caution. Product has a protective contact/terminal. Failure to connect the protective lead may lead to electric shock. Mounting diagram: see pictures. The product can be connected to a supply network which meets energy quality standards as prescribed by law. Check for proper mechanical fastening and connection to electrical power prior to first use.
FUNCTIONAL CHARACTERISTICS
Product can be used either indoors or outdoors.
USAGE GUIDELINES / MAINTENANCE
Any maintenance work must be performed when the power supply is cut off and the product has cooled down. Clean only with soft and dry cloths. Do not use chemical detergents. Do not cover the product. Ensure free air access. Product must not be used in unfavourable conditions, e.g. dust, water, moisture, vibrations, explosive air atmosphere, fumes, or chemical fumes, etc. Product may heat up to a higher temperature. Replacement of light source to be performed after the product cools down: see pictures. Light sources with parameters provided in the manual must be used in the product. A few minute break is recommended before next power-up. Particular attention must be paid that every time power supply is switched on, the fluorescent lamp/lamps light up with "full light" and on the whole length of the glass tube. The impression of "incomplete burning", fluorescent lamp flickering, or of only its extreme ends glowing, etc., may result in quicker wear of the fixture.
EXPLANATIONS OF SYMBOLS USED
P1: Rated voltage, frequency.
P2: Dedicated power of the light source.
P3: Fluorescent tube.
P4: Base / holder.
P5: Product meets the requirements of EU directives.
P6: Class I. A product in which protection against electric shock is provided not only by means of basic insulation but also through additional safety measures, i.e. extra protective circuit to which protective conductor of the fixed feeding installation needs to be connected.
P7: Dust-proof product.
P8: Protection against water jets provided.
P9: Product can be used either indoors or outdoors.
P10: The symbol describes the minimal distance of a light fixture (its light source) from the spots and objects that it's illuminating.
ENVIRONMENTAL PROTECTION
Keep your environment clean. Segregation of post-packaging waste is recommended.
P11: This labelling indicates the requirement to selectively collect waste electronic and electrical equipment. Products labelled in this way must not be disposed of in the same way as other waste under the threat of a fine. These products may be harmful to the natural environment and health, and require a special form of recycling/ neutralising. Information on collection centres is provided by local authorities or sellers of such goods. Used items can also be returned to the seller when new product is purchased, in quantity no larger than the purchased item of the same type. The above rules regard the EU area. In the case of other countries, regulations in force in a given country must be applied. Contacting the distributor of our products in a given area is recommended.
COMMENTS / GUIDELINES
Failure to follow these instructions may result in e.g. fire, burns, electrical shock, physical injury and other material and non-material damage.

DE
VERWENDUNG / ANWENDUNG
Produkt für schwierige Arbeitsbedingungen.
MONTAGE
Technische Änderungen vorbehalten. Lesen Sie vor der Montage die Anleitung. Die Montage sollte von einer Person durchgeführt werden, welche die erforderliche Befugnis hat. Alle Tätigkeiten sind bei abgeschalteter Energieversorgung durchzuführen. Besondere Vorsicht ist zu wahren. Das Produkt besitzt einen Schutzkontakt/eine Schutzklemme. Das Nichtanschließen der Schutzleitung kann zu elektrischem Schlag führen. Montageschema: s. Zeichnungen. Das Produkt kann an ein Elektrizitätsnetz angeschlossen werden, das die gesetzlich festgelegten Energiestandards erfüllt. Vor der Inbetriebnahme muss die ordnungsgemäße mechanische Befestigung und der elektrische Anschluss geprüft werden.
FUNKTIONELLE EIGENSCHAFTEN
Produkt zur Verwendung im Innen- und/oder Außenbereich.
BETRIEBSHINWEISE / WARTUNG
Die Wartung bei ausgeschalteter Versorung und nach Erkalten des Produkts durchführen. Nur mit weichen und trockenen Stoffen säubern. Keine chemischen Reinigungsmittel verwenden. Das Produkt nicht bedecken. Für ungehinderte Luftzufuhr sorgen. Das Produkt darf an keinem Ort benutzt werden, an dem ungünstige Umgebungsbedingungen herrschen, z.B. Staub, Feinstaub, Wasser, Feuchtigkeit, Vibrationen, explosive Atmosphäre, Dunste oder chemische Ausdünstungen u.ä. Das Produkt kann sich aufheizen. Den Austausch der Leuchtquelle nach dem Erkalten des Produkts durchführen: s. Zeichnungen. Im Produkt müssen Leuchtquellen verwendet werden, die den in der Anleitung gegebenen Parameters entsprechen. Vor dem erneuten Anschalten wird eine mehrminütige Pause empfohlen. Besonders ist darauf zu achten, dass jedes Mal nach dem Einschalten der Versorgung die Leuchtstofflampe(n) mit vollem Licht und entlang der gesamten Länge der Glasröhre leuchten. Das Auftreten des Effekts "unvollständiges Leuchten", ein Blinken der Leuchtstofflampe, ein Glühen ihrer Enden usw. kann die Ursache für einen vorzeitigen Verschleiß der Leuchte sein
ERLÄUTERUNGEN ZU DEN VERWENDETEN MARKIERUNGEN UND SYMBOLEN
P1: Nennspannung, Frequenz.
P2: Dedizierte Leistung der Leuchtquelle.
P3: Linearleuchte.
P4: Lampensockel / Leuchte.
P5: Das Produkt erfüllt die Anforderungen der EU-Richtlinien.
P6: Klasse I. Produkt, bei dem als Schutz vor elektrischem Schlag außer der Grundisolierung auch zusätzliche. Sicherheitsvorkehrungen in Form eines zusätzlichen Schutzkreises dienen, an den man die Schutzleitung der stationären Versorgungsanlage anschließt.
P7: Staubdichtes Produkt.
P8: Geschützt gegen Strahlwasser.
P9: Verwendung im Innen- und Außenbereich.
P10: Das Symbol bezeichnet den Mindestabstand, den die Leuchte (deren Lichtquelle) von den beleuchteten Orten und Objekten haben muss.
UMWELTSCHUTZ
Auf Sauberkeit und die Umwelt achten. Wir empfehlen die Trennung der Verpackungsabfälle.
P11: Diese Kennzeichnung weist auf die Notwendigkeit hin, gebrauchte elektrische und elektronische Geräte selektiv zu sammeln. Solche gekennzeichneten Produkte dürfen nicht zusammen mit normalem Müll entsorgt werden. Bei Zuwiderhandlung droht eine Geldstrafe. Diese Produkte können schädlich für die Umwelt und die menschliche Gesundheit sein und erfordern eine spezielle Form der Umwandlung / der Rückgewinnung / des Recyclings / der Unschädlichbarmachung. Informationen zu Sammel-/Abholpunkten erteilen die lokalen Behörden oder die Verkäufer dieser Produkte. Gebrauchte Produkte können auch an den Verkäufer zurückgegeben werden, wenn die Zahl der alten die der neu gekauften nicht übersteigt. Die o.g. Prinzipien betreffen das Gebiet der EU. Im Falle anderer Länder sind die rechtlichen Bestimmungen des jeweiligen Landes anzuwenden. Wir empfehlen, den Händler unseres Produkts im jeweiligen Gebiet zu kontaktieren.
ANMERKUNGEN / HINWEISE
Die Nichtbeachtung der Empfehlungen der vorliegenden Hinweise kann u.a. zu Bränden, Verbrennungen, Stromschlägen, physischen Verletzungen und anderen materiellen und immateriellen Schäden führen.

FR
DESTINATION / APPLICATION
Produit pour les conditions du travail difficiles.
INSTALLATION
Modifications techniques réservées. Avant de commencer l'installation lisez le mode d'emploi. Installation doit être effectuée par une personne possédant les certificats d'aptitude convenables. Toutes les opérations doivent être effectuées avec la tension débranchée. Il faut rester très prudent. Produit possède contact / borne de protection. Manque de raccordement du câble de protection entraîne le risque de commotion électrique. Schéma de l'installation: voir les images. Produit peut être branché au réseau d'alimentation qui est conforme aux standards de qualité d'énergie définis par la loi. Avant la première mise en marche il faut s'assurer si le fixage mecanique est correct aisni que la connection électrique.
CARACTÉRISTIQUES FONCTIONELLES
Utiliser le produit à l'intérieur et/ou à l'extérieur des locaux.
RECOMMENDATIONS D'EXPLOITATION / MAINTENANCE
Faire l'entretien avec l'alimentation coupée une fois le produit refroidi. Nettoyer uniquement avec les tissus secs et delicats. On ne peut pas utiliser les produits nettoyants chimiques. Ne pas couvrir le produit. Assurer l'accès libre de l'air. Produit ne peut pas être utilisé dans l'endroit aux conditions défavorables par exemple: poussière, eau, humidité, vibrations, atmosphère explisive, vapeurs ou fumées chimiques etc. Produit peut se réchauffer jusqu'à la temperature élevée. Faire changer la source de lumière après avoir éteint le produit: voir les images. Utiliser dans le produit les sources de lumière aux caractéristiques indiquées dans le mode d'emploi. Avant le reallumage il est recommandé de faire l'intervalle de quelques minutes. Faire une attention particulière si chaque fois que l'alimentation du tube fluorescent/tubes fluorescents est mise en marche celui-ci s'allume /ceux-ci s'allument « à pleine lumière » et s'ils s'éclairent sur toute la longueur du tube. Présence de l'effet de type « éclairage incomplet », clignotement du tube fluorescent, éclairage seulement des extrémités extrêmes etc. peuvent être causés par l'usure anticipée du luminaire.
EXPLICATION DES MARQUAGES ET DES SYMBOLES UTILISES
P1: Tension nominale, fréquence.
P2: Puissance dédiée de la source de lumière.
P3: Lampe fluorescente linéaire.
P4: Coulot / douille.
P5: Produit conforme aux Directives de lUnion Européenne (UE).
P6: 1ère classe. Produit où la protection contre la commotion électrique est assurée, outre l'isolement de base, les moyens de sécurité suppléméntaires sous forme du circuit de protection supplémentaire à lequel il faut brancher le câble de protection constante de l'installation d'alimentation.
P7: Produit étanche à la poussière.
P8: Protection contre les flots d'eau.
P9: On peut utiliser à l'intérieur et à l'extérieur des locaux.
P10: Symbole signifie la distance minimale qui peut avoir lieu entre le luminaire (sa source de lumière) et les endroits et les objets qu'il éclaire.
PROTECTION DE L'ENVIRONNEMENT
Gardez la propreté et protégez l'environnement. La segrégation des déchets d'emballage est recommandée.
P11: Ce marquage indique la nécessité de la collecte selective des appareils électriques et électroniques usés. Les produits marqués de cette façon ne peuvent pas, sous la peine d'amende, être jetés aux poubelles avec les déchets ordinaires. Ces produits peuvent être nuisibles pour l'environnement et pour la santé des hommes, il exigent les formes spéciales de la transformation / de la récupération / du recyclage et de la neutralisation. Informations sur les points de ramassage / réception sont données par les autorités locales ou le vendeur de ce type de matériel. Matériel usé peut être aussi rendu au vendeur en cas de l'achat de nouveau matériel en quantité inférieur ou égal au nouveau matériel acheté du même type. Susdits principes concernent le territoire de l'Union Européenne. En cas d'autres pays appliquer les dispositions en vigueur dans un pays concerné. Nous recommandons de contacter le distributeur de notre produit dans le territoire concerné.
REMARQUES / INDICATIONS
La non observation des indications du présent ,ode d'emploi peut entraîner par exemple aux incendies, aux brûlures, à la commotion électrique, aux lésions physiques et aux autres dommages matériels et immateriels.

ES
DESTINACIÓN / USO
Producto destinado al trabajo en condiciones difíciles.
INSTALACIÓN
Cambios técnicos reservados. Antes de empezar la instalación lea la instrucción. La instalación debe se realizada por una persona autorizada. Todas las tareas deben ser ejecutadas con la alimentación desconectada. Hay que tener máximo cuidado. El producto posee el contacto / borne de protección. La falta de la conexión del conductor de protección puede provocar el choque eléctrico. Esquema de instalación: véase los dibujos. El producto puede ser conectado con la red de alimentación que cumpla con los estándares de calidad de energía definidos en la normativa vigente. Antes de empezar el primer uso hay que asegurarse que la fijación mecánica y conexión eléctrica son correctas.
DATOS DE FUNCIONAMIENTO
Usar el producto dentro y/o fuera de los locales.
RECOMENDACIONES DE EXPLOTACIÓN / MANTENIMIENTO
Hay que hacer los trabajos de mantenimiento al desconectar la alimentación y al enfriarse el producto. Limpiar sólo con un paño suave y seco. No usar productos químicos de limpieza. No tapar el producto. Asegurar el acceso libre de aire. No usar el producto en los lugares en los cuales hay condiciones ambientales desfavorables, por ejemplo el polvo, agua, humedad, vibraciones, atmosfera explosiva, humos o exhalaciones químicas, etc. El producto puede calentarse a una temperatura más alta. Cambiar la fuente de luz al enfriarse el producto: véase los dibujos. Hay que usar fuentes de luz con los parámetros indicados en este manual de instrucciones. Ale encender de nuevo una lámpara es recomendable esperar por algunos minutos. Hay que prestar una particular atención si al conectar cada vez la alimentación la/las lámpara/s fluorescente/s se ilumina/n con "plena luz" y si todo el tubo fluorescente brilla con luz. La aparición del efecto de "la iluminación incompleta", el parpadeo de la luz o la incandescencia sólo en los extremos del tubo fluorescente, etc., puede causar el gasto prematuro del portalámparas.
EXPLICACIÓN DE SIGNOS Y SÍMBOLOS USADOS
P1: Tensión nominal, frecuencia.
P2: Potencia dedicada de la fuente de luz.
P3: Tubo fluorescente lineal.
P4: Tmango / portalámparas.
P5: El producto cumple los requisitos de las Directivas de la Unión Europea (UE) aplicables.
P6: Clase I. El producto en el cual la protección contra la descarga eléctrica cumplen, aparte del aislamento básico, los medios de protección adicionales, tales como un circuito adicional de protección, al cual se debe conectar el cable de protección de la instalación permanente de alimentación.
P7: Producto hermético al polvo.
P8: Protección contra los chorros de agua.
P9: Uso en el interior y fuera de locales/habitaciones.
P10: El símbolo significa la distancia mínima que puede tener un portalámparas (su fuente de luz) desde el lugar y objetos que ilumina.
PROTECCIÓN DEL MEDIO AMBIENTE
Cuida la limpieza y el medio ambiente. Recomendamos la clasificación de deshechos que quedan de empaquetamiento.
P11: Esta señalización significa la necesidad de colección clasificada del equipo eléctrico y electrónico usado. Los productos con tal enmarcación no deben tirar a la basura común so pena de multa, junto con otros deshechos. Estos productos pueden ser dañinos para el medio ambiente y la salud humana, requieren una forma especial de tratamiento / recuperación / reciclaje / neutralización. Las autoridades locales o los vendedores de este tipo de equipos facilitan toda la información sobre los establecimientos de colecta/recogida del equipo usado. En el caso de la compra de un producto nuevo en una cantidad no mayor que el producto antiguo del mismo género, el equipo usado puede ser también devuelto al vendedor. Las antedichas normas se refieren a los estados miembros de la Unión Europea. En el caso de otros países hay que observar las normas vigentes en aquellos países. Aconsejamos que se pongan en contacto con el distribuidor de nuestros productos en él país re.
NOTAS / INDICACIONES
La inobservación de estas recomendaciones puede provocar, por ejemplo, un incendio, quemaduras, descargas eléctricas, lesiones físicas y otros daños materiales y no materiales.

IT
DESTINAZIONE / USO
Prodotto per condizioni di lavoro difficili.
ASSEMBLAGGIO
Modifiche tecniche riservate. Prima di procedere con l'assemblaggio si prega di consultare le istruzioni. L'assemblaggio deve essere effettuato da una persona con appropriata competenza. Eseguire qualsiasi operazione con l'alimentazione disinserita. E' necessario adottare particolare cautela. Il prodotto possiede un contatto/morsetto di protezione. Il mancato collegamento del cavo di protezione genera il rischio di scosse elettriche. Schema di assemblaggio: vedi illustrazioni. Il prodotto può essere collegato ad una rete d'alimentazione che soddisfi gli standard di qualità energetici definiti dalla legislazione. Prima del primo utilizzo, occorre accertarsi che il fissaggio meccanico e il cablaggio elettrico siano corretti.
CARATTERISTICHE FUNZIONALI
Prodotto da utilizzare in ambienti interni e/o all'esterno.
RACCOMANDAZIONI D'USO E MANUTENZIONE
Eseguire la manutenzione solo con l'alimentazione disinserita e dopo il raffreddamento del prodotto. Pulire esclusivamente con un panno delicato e asciutto. Non utilizzare detergenti chimici. Non coprire il prodotto. Garantire il libero accesso di aria. Non utilizzare il prodotto in luoghi con avverse condizioni ambientali, quali sporco, polvere, acqua, umidità, vibrazioni, gas esplosivi, nebbie o esalazioni chimiche, ecc. Il prodotto può riscaldarsi fino ad una temperature elevate. La sostituzione della fonte luminosa deve essere effettuata dopo il raffreddamento del prodotto. vedi illustrazioni. Utilizzare nel prodotto solo fonti di luce aventi i parametri specificati nelle istruzioni. Prima di riaccendere, è consigliata una pausa di alcuni minuti. Prestare particolare attenzione se ad ogni accensione la/le lampada/e a fluorescenza si attivano a "piena luce" e se si accendono per tutta la lunghezza del tubo di vetro. Il verificarsi di effetti di "illuminazione incompleta", luce tremolante, incandescenza solo alle estremità ecc., può essere causa di usura prematura del dispositivo d'illuminazione.
SPIEGAZIONE DELLE INDICAZIONI E DEI SIMBOLI USATI
P1: Tensione nominale, frequenza.
P2: Potenza dedicata della sorgente luminosa.
P3: Lampada fluorescente lineare.
P4: Base / alloggiamento.
P5: Il prodotto soddisfa i requisiti delle Direttive dell'Unione Europea (UE).
P6: Classe I. Prodotto in cui la protezione contro la folgorazione è realizzata, oltre che con l'isolamento di base, con ulteriori misure di sicurezza sotto forma di circuito di protezione supplementare a cui deve essere collegato il conduttore di protezione dell'impianto elettrico fisso.
P7: Prodotto stagno alla polvere.
P8: Protezione contro l'acqua corrente.
P9: Utilizzabile in ambienti interni e all'esterno.
P10: Il simbolo indica la distanza minima che può avere il dispositivo di illuminazione (la sorgente luminosa) da luoghi ed oggetti da illuminare.
PROTEZIONE AMBIENTALE
Prenditi cura della pulizia e dell'ambiente. Si consiglia la differenziazione degli imballaggi da smaltire.
P11: Questa etichetta indica la necessità di raccolta differenziata dei rifiuti di apparecchiature elettriche ed elettroniche. I prodotti con questa etichetta, a pena di ammenda, non possono essere smaltiti nella spazzatura ordinaria insieme ad altri rifiuti. Questi prodotti possono essere dannosi per l'ambiente e la salute umana, e richiedono particolari forme di trattamento / recupero / riciclaggio / neutralizzazione. Informazioni sui punti di raccolta/ritiro, sono disponibili presso le autorità locali o i rivenditori di tali attrezzature. Le attrezzature usate possono anche essere rese al rivenditore, in caso di acquisto di un nuovo prodotto, in quantità non maggiore dei nuovi prodotti dello stesso genere acquistati. Le regole di cui sopra si applicano nell'area dell'Unione Europea. Nel caso di altri paesi, è necessario utilizzare le norme giuridiche in vigore in quella nazione. Si consiglia di contattare il distributore del prodotto nella zona interessata.
AVVERTENZE / SUGGERIMENTI
Non attenendosi alle raccomandazioni di queste istruzioni si possono provocare, ad esempio, incendi, scottature, scosse elettriche, lesioni fisiche e altri danni materiali e immateriali.

DK
BESTEMMELSE / ANVENDELSE
Produktet til besværlige arbejdsvilkår.
MONTAGE
Der tages forbehold for tekniske ændringer. Læs venligst vejledning før De begynder at montere. Montagen skal foretages af en autoriseret installatør. Afbryd altid strømmen inden installation, vedligeholdelse og reparation påbegyndes. Installationen skal udføres med særlig forsigtighed. Produktet er forsynet med en sikringsklemme. Tjek om beskyttelsesledning er tilsluttet, hvis ej - opstår der risiko for elektrisk stød. Montageskema: se figurerne. Produktet kan tilsluttes til et forsyningsnet, der opfylder energikvalitetsstandarder ifølge loven. Før produktet benyttes første gang kontrolleres der, om produktet er blevet monteret og tilsluttet til spænding korrekt.
FUNKTIONELLE EGENSKABER
Produktet skal anvendes indvendigt og/eller udvendigt.
DRIFTSANBEFALINGER / VEDLIGEHOLDELSE
Afbryd altid strømmen og vent til produktet bliver køligt inden vedligeholdelse påbegyndes. Rengør udelukkende med en tør blød klud. Ingen kemiske rengøringsmidle kan anvendes. Produktet må ikke dækkes. Sørg for tilstrækkelig sikres. Produktet bør ikke anvendes under ugunstige betingelser som f. eks. støv, vand, fugtighed, vibrationer, eksplosiv atmosfære, dampe eller kemiske dampe osv. Produktet kan blive varmt ved højere temperatur. Udskiftning af lyskilden bør foretages efter produktet bliver køligt: se figurerne. Anvend kun lyskilder som passer til produktet og som holder sig inden for den angivne, maksimale wattage. Der anbefales at holde et par minutters pause inden man tænder produktet igen. Man bør altid lægge mærke, om lysrør er tændt fuldstændigt og om den lyser langs hele røren. Efekter som "ufuldstændig lysning", blinklys af en lysrør, glöden af pærens yderkant osv. kan være forårsagt af et for hurtigt forbrug af lyskilden.
FORKLARINGER PÅ ANVENDTE SYMBOLER OG BETEGNELSER
P1: Nominel spænding, frekvens.
P2: Dedikeret kraft af lyskilde.
P3: Lineær lysrør.
P4: Bundstykke / indbygning.
P5: Produktet er i overensstemmelse med EU-direktiver.
P6: I klasse. Produktet er forsynet med en grundleggende isolering som beskyttelse mod elektrisk stød, og med yderligere sikkerhedsmidler i form af en yderligere beskyttelseskreds, som skal tilsluttes til en fast forsyningsinstallation.
P7: Produktet er støvtæt.
P8: Beskyttelse mod kraftigt vandsprøjt.
P9: Kan anvendes både indvendigt og udvendigt.
P10: Symbolet angiver en minimal afstand, som skal holdes mellem belysningens indbinding (dens lyskilde) og belyste genstande.
MILJØBESKYTTELSE
Tag hensyn til miljø. Vi anbefaler at segregere emballageaffald.
P11: Symbolet angiver, at det er nødvendigt at samle brugt elektrisk og elektronisk udstyr selektivt. Produkter med dette symbol må ikke behandles som husholdningsaffald. Sådanne produkter kan være miljø - og sundhedsskadelige, derfor bør de segregeres, bortskaffes og genvindes på en særlig måde. Oplysninger om dit lokale indsamlingssystem kan fås hos dine lokale myndigheder eller udstyrets forhandler. Udtjente produkter kan afleveres hos forhandleren. Man må ikke aflevere flere produkter, end man har købt hos forhandleren. Nævneværende regler gælder for EU-lande. I tilfælde af andre lande bør man overholde de regle, der gælder i dette land. Vi anbefaler at kontakte forhandleren af vores produkter for dette område.
ANMÆRKNINGER / INSTRUKTIONER
Fejlagtig anvendelse af vejledningens anbefalinger kan føre til f. eks. brand, kroppens skoldninger, elektrisk stød, fysiske skader og materiele eller immateriele skader.

NL
BESTEMMING / TOEPASSINGSGEBIED
Product voor moeilijke werkomstandigheden.
MONTAGE
Technische veranderingen gereserveerd. Voor montage lees instructie. Montage zou kwalificeerde persoon uitvoeren. Alle operaties doen bij losgekoppelde stroomnistalie. Men moet bijzondere vorzichtigheid houden. Product heeft beschermings raakpunt. Geen aansluiting van beschermingskabel dreigt met verlamming door de stroom. Montagebeeld: kijk afbeelding. Het product kan aangesloten worden tot elektrische leiding die voldoet aan energie kwaliteits regels bepaald door de wetgeving. Voor eerste gebruik moet men mechanische montage en elektrische aansluiting controleren.
FUNCTIONAL EIGENSCHAPPEN
Product gebruiken in binnen en/of buiteruimen.
GEBRUIKSAANWIJZING / KONSERWATIE
Onderhoudswerken maken bij uitgedane stroom en afgekoelde elementen. Schoonmaken alleen met delicate en droge stoffen. Niet gebruiken chemische schoonmakmiddelen. Product nie verdecken. Zorgen voor vrije luchtcirculatie. Product niet gebruiken waar niet goede omstandigheden zijn, bij voorbeeld: stof, water, vocht, vibraties, dampen chemische dampen, ezv. Product kan zich verwarmen tot verhoogde temperatuur. Visseling van lichtbron maken na afkoelen van product: kijk beeld. In het product moeten lichtbronen gebruikt werden met opgegeverde in bedieningsboekje parameters. Voor weeraandoen is radzaam paar minut pause te doen. Men moet achten op bij iederen aanzetting de lampen met "volle licht" branden en of ze on de hele lengte branden. Zulke efecten wie "niet volle branden", lampflonkeren, branden alleen van haar enden kunnen het eorzak van vroegere verbruik zijn.
VERKLARING VAN GEBRUIKTE SYMBOLEN EN AFKORTINGEN
P1: Ingangsstroomspanning,frequentie.
P2: Gewegvene kracht van lichtbron.
P3: Lineaire TL-buis.
P4: Heft / montuur.
P5: Product voldoet aan de Europaise Normen (EU).
P6: Klas I. Product, waarin bescherming tegen elektrische schok geven, buiten basis isolatie, Aanvullende veiligheidsmaatregelen in form van aanvullende beschermings circuit tot welke moet aangesloten worden installatie van vaste observar las normas vigentes en aquellos países. Aconsejamos que se pongan en contacto con el distribuidor de nuestros productos en él país re.
NOTAS / INDICACIONES
La inobservación de estas recomendaciones puede provocar, por ejemplo, un incendio, quemaduras, descargas eléctricas, lesiones físicas y otros daños materiales y no materiales.

IT
DESTINAZIONE / USO
Prodotto per condizioni di lavoro difficili.
ASSEMBLAGGIO
Modifiche tecniche riservate. Prima di procedere con l'assemblaggio si prega di consultare le istruzioni. L'assemblaggio deve essere effettuato da una persona con appropriata competenza. Eseguire qualsiasi operazione con l'alimentazione disinserita. E' necessario adottare particolare cautela. Il prodotto possiede un contatto/morsetto di protezione. Il mancato collegamento del cavo di protezione genera il rischio di scosse elettriche. Schema di assemblaggio: vedi illustrazioni. Il prodotto può essere collegato ad una rete d'alimentazione che soddisfi gli standard di qualità energetici definiti dalla legislazione. Prima del primo utilizzo, occorre accertarsi che il fissaggio meccanico e il cablaggio elettrico siano corretti.
CARATTERISTICHE FUNZIONALI
Prodotto da utilizzare in ambienti interni e/o all'esterno.
RACCOMANDAZIONI D'USO E MANUTENZIONE
Eseguire la manutenzione solo con l'alimentazione disinserita e dopo il raffreddamento del prodotto. Pulire esclusivamente con un panno delicato e asciutto. Non utilizzare detergenti chimici. Non coprire il prodotto. Garantire il libero accesso di aria. Non utilizzare il prodotto in luoghi con avverse condizioni ambientali, quali sporco, polvere, acqua, umidità, vibrazioni, gas esplosivi, nebbie o esalazioni chimiche, ecc. Il prodotto può riscaldarsi fino ad una temperature elevate. La sostituzione della fonte luminosa deve essere effettuata dopo il raffreddamento del prodotto. vedi illustrazioni. Utilizzare nel prodotto solo fonti di luce aventi i parametri specificati nelle istruzioni. Prima di riaccendere, è consigliata una pausa di alcuni minuti. Prestare particolare attenzione se ad ogni accensione la/le lampada/e a fluorescenza si attivano a "piena luce" e se si accendono per tutta la lunghezza del tubo di vetro. Il verificarsi di effetti di "illuminazione incompleta", luce tremolante, incandescenza solo alle estremità ecc., può essere causa di usura prematura del dispositivo d'illuminazione.
SPIEGAZIONE DELLE INDICAZIONI E DEI SIMBOLI USATI
P1: Tensione nominale, frequenza.
P2: Potenza dedicata della sorgente luminosa.
P3: Lampada fluorescente lineare.
P4: Base / alloggiamento.
P5: Il prodotto soddisfa i requisiti delle Direttive dell'Unione Europea (UE).
P6: Classe I. Prodotto in cui la protezione contro la folgorazione è realizzata, oltre che con l'isolamento di base, con ulteriori misure di sicurezza sotto forma di circuito di protezione supplementare a cui deve essere collegato il conduttore di protezione dell'impianto elettrico fisso.
P7: Prodotto stagno alla polvere.
P8: Protezione contro l'acqua corrente.
P9: Utilizzabile in ambienti interni e all'esterno.
P10: Il simbolo indica la distanza minima che può avere il dispositivo di illuminazione (la sorgente luminosa) da luoghi ed oggetti da illuminare.
PROTEZIONE AMBIENTALE
Prenditi cura della pulizia e dell'ambiente. Si consiglia la differenziazione degli imballaggi da smaltire.
P11: Questa etichetta indica la necessità di raccolta differenziata dei rifiuti di apparecchiature elettriche ed elettroniche. I prodotti con questa etichetta, a pena di ammenda, non possono essere smaltiti nella spazzatura ordinaria insieme ad altri rifiuti. Questi prodotti possono essere dannosi per l'ambiente e la salute umana, e richiedono particolari forme di trattamento / recupero / riciclaggio / neutralizzazione. Informazioni sui punti di raccolta/ritiro, sono disponibili presso le autorità locali o i rivenditori di tali attrezzature. Le attrezzature usate possono anche essere rese al rivenditore, in caso di acquisto di un nuovo prodotto, in quantità non maggiore dei nuovi prodotti dello stesso genere acquistati. Le regole di cui sopra si applicano nell'area dell'Unione Europea. Nel caso di altri paesi, è necessario utilizzare le norme giuridiche in vigore in quella nazione. Si consiglia di contattare il distributore del prodotto nella zona interessata.
AVVERTENZE / SUGGERIMENTI
Non attenendosi alle raccomandazioni di queste istruzioni si possono provocare, ad esempio, incendi, scottature, scosse elettriche, lesioni fisiche e altri danni materiali e immateriali.

DK
BESTEMMELSE / ANVENDELSE
Produktet til besværlige arbejdsvilkår.
MONTAGE
Der tages forbehold for tekniske ændringer. Læs venligst vejledning før De begynder at montere. Montagen skal foretages af en autoriseret installatør. Afbryd altid strømmen inden installation, vedligeholdelse og reparation påbegyndes. Installationen skal udføres med særlig forsigtighed. Produktet er forsynet med en sikringsklemme. Tjek om beskyttelsesledning er tilsluttet, hvis ej - opstår der risiko for elektrisk stød. Montageskema: se figurerne. Produktet kan tilsluttes til et forsyningsnet, der opfylder energikvalitetsstandarder ifølge loven. Før produktet benyttes første gang kontrolleres der, om produktet er blevet monteret og tilsluttet til spænding korrekt.
FUNKTIONELLE EGENSKABER
Produktet skal anvendes indvendigt og/eller udvendigt.
DRIFTSANBEFALINGER / VEDLIGEHOLDELSE
Afbryd altid strømmen og vent til produktet bliver køligt inden vedligeholdelse påbegyndes. Rengør udelukkende med en tør blød klud. Ingen kemiske rengøringsmidle kan anvendes. Produktet må ikke dækkes. Sørg for tilstrækkelig sikres. Produktet bør ikke anvendes under ugunstige betingelser som f. eks. støv, vand, fugtighed, vibrationer, eksplosiv atmosfære, dampe eller kemiske dampe osv. Produktet kan blive varmt ved højere temperatur. Udskiftning af lyskilden bør foretages efter produktet bliver køligt: se figurerne. Anvend kun lyskilder som passer til produktet og som holder sig inden for den angivne, maksimale wattage. Der anbefales at holde et par minutters pause inden man tænder produktet igen. Man bør altid lægge mærke, om lysrør er tændt fuldstændigt og om den lyser langs hele røren. Efekter som "ufuldstændig lysning", blinklys af en lysrør, glöden af pærens yderkant osv. kan være forårsagt af et for hurtigt forbrug af lyskilden.
FORKLARINGER PÅ ANVENDTE SYMBOLER OG BETEGNELSER
P1: Nominel spænding, frekvens.
P2: Dedikeret kraft af lyskilde.
P3: Lineær lysrør.
P4: Bundstykke / indbygning.
P5: Produktet er i overensstemmelse med EU-direktiver.
P6: I klasse. Produktet er forsynet med en grundleggende isolering som beskyttelse mod elektrisk stød, og med yderligere sikkerhedsmidler i form af en yderligere beskyttelseskreds, som skal tilsluttes til en fast forsyningsinstallation.
P7: Produktet er støvtæt.
P8: Beskyttelse mod kraftigt vandsprøjt.
P9: Kan anvendes både indvendigt og udvendigt.
P10: Symbolet angiver en minimal afstand, som skal holdes mellem belysningens indbinding (dens lyskilde) og belyste genstande.
MILJØBESKYTTELSE
Tag hensyn til miljø. Vi anbefaler at segregere emballageaffald.
P11: Symbolet angiver, at det er nødvendigt at samle brugt elektrisk og elektronisk udstyr selektivt. Produkter med dette symbol må ikke behandles som husholdningsaffald. Sådanne produkter kan være miljø - og sundhedsskadelige, derfor bør de segregeres, bortskaffes og genvindes på en særlig måde. Oplysninger om dit lokale indsamlingssystem kan fås hos dine lokale myndigheder eller udstyrets forhandler. Udtjente produkter kan afleveres hos forhandleren. Man må ikke aflevere flere produkter, end man har købt hos forhandleren. Nævneværende regler gælder for EU-lande. I tilfælde af andre lande bør man overholde de regle, der gælder i dette land. Vi anbefaler at kontakte forhandleren af vores produkter for dette område.
ANMÆRKNINGER / INSTRUKTIONER
Fejlagtig anvendelse af vejledningens anbefalinger kan føre til f. eks. brand, kroppens skoldninger, elektrisk stød, fysiske skader og materiele eller immateriele skader.

NL
BESTEMMING / TOEPASSINGSGEBIED
Product voor moeilijke werkomstandigheden.
MONTAGE
Technische veranderingen gereserveerd. Voor montage lees instructie. Montage zou kwalificeerde persoon uitvoeren. Alle operaties doen bij losgekoppelde stroomnistalie. Men moet bijzondere vorzichtigheid houden. Product heeft beschermings raakpunt. Geen aansluiting van beschermingskabel dreigt met verlamming door de stroom. Montagebeeld: kijk afbeelding. Het product kan aangesloten worden tot elektrische leiding die voldoet aan energie kwaliteits regels bepaald door de wetgeving. Voor eerste gebruik moet men mechanische montage en elektrische aansluiting controleren.
FUNCTIONAL EIGENSCHAPPEN
Product gebruiken in binnen en/of buiteruimen.
GEBRUIKSAANWIJZING / KONSERWATIE
Onderhoudswerken maken bij uitgedane stroom en afgekoelde elementen. Schoonmaken alleen met delicate en droge stoffen. Niet gebruiken chemische schoonmakmiddelen. Product nie verdecken. Zorgen voor vrije luchtcirculatie. Product niet gebruiken waar niet goede omstandigheden zijn, bij voorb

P5: Wyrób spełnia wymagania Dyrektyw Unii Europejskiej (UE).
P6: Klasa I. Wyrób, w którym ochronę przed porażeniem elektrycznym zapewnia izolacja podstawowa oraz środek ochronny w postaci dodatkowego obwodu ochronnego do którego należy podłączyć przewód ochronny stałej instalacji zasilającej.
P7: Wyrób do pracy ciągłej.
P8: Można stosować wewnątrz i na zewnątrz pomieszczeń
P9: Wyrób przeznaczony do montażu na powierzchni
P10: Symbol oznacza minimalną odległość kuclsta światłjka (njenog izvora svetlobe od mesta i odpovedna kote ovetlana.
ZAŠTITA ŽIVOTNE SREDINE
OCHRONA ŚRODOWISKA
P11: Oznakowanie wskazuje na konieczność selektywnego zbierania zużytego sprzętu elektrycznego i elektronicznego. Wyrobów tak oznakowanych, pod karą grzywny, nie można wyrzucać do zwykłych śmieci razem z innymi odpadami. Opakowanie, instrukcja obsługi i wszystkie części wyrobu, które w trakcie użytkowania ulegają zużyciu, należy traktować jako odpady. Informacje na temat punktów zbierania odbioru udzielają organy samorządu terytorialnego. W sprzedaży w sposób nieodpłatny do każdej osoby kupującej nowy produkt należy oddać do bezpłatnej przyjmowania przez sprzedawcę wyrobu o podobnej funkcji, przeznaczeniu i wielkości jak sprzedany produkt. Powyższe zasady dotyczą także produktów sprzedawanych przez sprzedaż wysyłkową. Wyrób należy oddać do punktu zbiórki lub recyklingu. Zakazany kontakt z wyrobem osób trzecich. Przed pierwszym użyciem sprawdzić czy wyrób nie jest uszkodzony. Uszkodzenie wyrobu może być przyczyną porażenia prądem elektrycznym, obrażeń ciała lub pożaru. Nie używać w miejscach narażonych na pożar, porażenie prądem elektrycznym, obrażeń fizycznych oraz innych szkód materialnych i niematerialnych.

CZ
URČENÍ / POUŽITÍ
Výrobek pro nenáročné pracovní podmínky.
Technické změny vyhrazeny. Před zapojením montáže se seznam s návodem. Montaž, by měla provádět oprávněná osoba. Veškeré činnosti provádět při vypnutém napájení. Nezasahujte do výrobku. Zajistěte volný přístup k výrobek vibrace, exploduji atmosféra, páry nebo chemické výpary atp. Výrobek se nesmí ponořovat nad dopustěnou hladinu. Vyměnu světleného zdroje provést podle Schéma montáže. Vyrobek může být připojen k takové napájecí síti, která splňuje standardy jakosti. Pokud jsou v pochybnosti. Před prvním použitím se ujistěte, že je vyrobek v dobrém stavu. Pokud vyrobek prochází transportem a elektrické přepojení jsou správné provedené.

SK
ÚČEL / POUŽITIE
Výrobok pre ťažké pracovné podmienky.
Technické zmeny vyhradené. Pred pripojením k montáži sa obozná s návodom. Montáž by mala vykonávať patrične oprávnená osoba. Všetky úkony v vypnutom napájaní. Zabezpečte voľný prístup výrobku. Výrobok nepoužívajte v mieste, kde môže dochádzať k výbuchu, výbušnej atmosfére, parám alebo chemickým výparom a vibráciám. Pri výmene svetelného zdroja postupujte podľa schémy montáže. Výrobok môže byť pripojený k takej napájacej sieti, ktorá spĺňa štandardy kvality. Ak sú pochybnosti. Pred prvým použitím sa ubezpečte o dobrom stave výrobku. Ak sa výrobok prepravuje a sú v ňom pripojené elektrické prepojenia sú správne vykonané.

SI
UREČENE / POUŽITIE
Výrobek za težke pracovne podmienke.
Tehnične izmene so vnaprej. Pred priključenjem k montaži se obvarčate s navodilom. Montaž bi naj izvajal pooblaščen delavec. Vse operacije izvajajte pri izključenem napajanju. Ne posegajte v izdelek. Zagotovite prosto pot do izdelka. Izdelka ne uporabljajte v prostorih z eksplozivno atmosfero, parami ali kemikalijami in v okolju z vibracijami. Pri menjavi svetlobnega vira ravnajte po shemi montaže. Izdelek lahko priključite na takšno napajalno omrežje, ki ustreza standardom. Pred prvim priključitvijo se prepričajte, da je izdelek v dobrem stanju. Pri prevozu izdelka in priključenih priključkih preverite, da so pravilno nameščeni.

HR
UPOTREBA / PRIMJENJIVO
Proizvod za teške uvjete rada.
Tehničke promjene pridržane. Prije priključenja montaže se upoznajte s uputom. Montažu bi trebao izvršiti ovlašteni djelatnik. Sve radnje izvršavati u isključenom napajanju. Ne zadiranje u proizvod. Osigurajte slobodan pristup uređaju. Ne koristite u prostorima s eksplozivnim atmosferama, parama ili kemikalijama i u okolinama s vibracijama. Pri zamjeni svjetlosnog izvora postupite prema shemi montaže. Uređaj se može priključiti na takvu mrežu koja zadovoljava zahtjeve standarda. Prije prvog uključivanja provjerite ispravnost uređaja. Ako je uređaj u prijevozu i priključeni su spojevi, provjerite jesu li ispravno montirani.

BG
ПРЕДНАЗНАЧЕНИЕ / ИЗПОЛЗВАНЕ
Продукт за тежки условия на труда.
Технически промени запазени. Преди монтаж да се запознете с инструкцията. Монтаж да е извършен от лице притежаващо съответния разрешения. Всички дейности да се извършват при изключено захранване. Не разглобявайте продукта. Да се осигури достъпен достъп до продукта. Не използвайте в помещения с експлозивна атмосфера, изпарения или химически дим и др. Продуктът трябва да се използва с посочения в инструкцията осветителен елемент. При подмяна на светлинния източник спазвайте инструкциите. Продуктът трябва да се свързва към такова захранване, което отговаря на изискванията. Преди първото включване се уверете, че продуктът е в добро състояние. При транспортиране на продукта и свързаните към него електрически проводници, се уверете, че те са монтирани правилно.

RO
DESTINAȚIE / UTILIZARE
Produs pentru condiții dificile de muncă.
Modificări tehnice rezervate. Înainte de a trece pentru instalarea cîteste instrucțiunea. Persoana de instalare ar trebui să fie cu autoritatea competentă. Toate acțiunile face după oprirea alimentării. Trebuie făcută atenția mare. Nu deschideți produsul. Asigurați-vă accesul la produs. Produsul poate fi folosit în prezența condițiile de mediu de protecție este pericole de foc electric. Schematica montajului a se vedea. Produsul poate fi folosit în condițiile în care este conectat la o rețea care este în conformitate cu standardele de calitate. Verificați dacă produsul este în ordine înainte de prima utilizare. asigurați-vă că conexiunile sunt în ordine dacă produsul este transportat.

CZ
TECHNICKÉ PARAMETRY / ÚDAJE
Výrobek je určen pro venkovní prostory s vlhkostí do 100 %. Výrobek je vyrobeno v souladu s evropskými normami a směrnicemi. Výrobek splňuje požadavky nařízení Evropské unie (EU).
P1: Tato značení poukazuje na nutnost sběru tříděného odpadu elektro. Výrobek nesmí být vyhozen do komunálního odpadu. Výrobek obsahuje cenné suroviny, které lze znovu využít. Výrobek neobsahuje v mírném množství nebezpečné látky, které by ohrožovaly zdraví a životní prostředí. Doporučujeme třídění podobalových odpadků. Tato značení poukazuje na nutnost sběru tříděného odpadu elektro. Výrobek nesmí být vyhozen do komunálního odpadu. Výrobek obsahuje cenné suroviny, které lze znovu využít. Výrobek neobsahuje v mírném množství nebezpečné látky, které by ohrožovaly zdraví a životní prostředí. Doporučujeme třídění podobalových odpadků.
P2: Výrobek určen pro vnitřní prostory.
P3: Výrobek splňuje požadavky nařízení Evropské unie (EU).
P4: Výrobek splňuje požadavky nařízení Evropské unie (EU).
P5: Třída I. Výrobek je chráněný před úrazem elektrickým proudem, vedle základní izolace je zajištěn dodatečné bezpečnostní prostředky v podobě ochranného vodiče k nemuž je nutné připojit ochranné vedení stálé instalace.
P6: Třída I. Výrobek je chráněný před úrazem elektrickým proudem, vedle základní izolace je zajištěn dodatečné bezpečnostní prostředky v podobě ochranného vodiče k nemuž je nutné připojit ochranné vedení stálé instalace.
P7: Výrobek určen pro trvalý provoz.
P8: Lze používat vně i uvnitř budovy.
P9: Výrobek určen pro montáž na povrch
P10: Symbol znamená minimální vzdálenost jakou může mít světelný kryt (zdroj světla) od osvětlované plochy.
OCHRANA ŽIVOTNÍHO PROSTŘEDÍ
OCHRANA ŚRODOWISKA
Dbej o čistotu a životní prostředí. Doporučujeme třídění podpalových odpadků. Nepoužívat chemické prostředky. Po ukončení výrobek odevzdat do sběrného místa. Výrobek neobsahuje nebezpečné látky. Po ukončení výrobek odevzdat do sběrného místa. Výrobek neobsahuje nebezpečné látky.
P1: Menovité napětí
P2: Dedikovaný výkon zdroja světla.
P3: Rozměr zdroje světla.
P4: Socle / corpul.
P5: Výrobek splňa požadavky Smernic Evropské únie (EU).
P6: Třída I. Výrobek, v kterém ochrana proti úrazu elektrickým proudem je zajištěna nejenom základní izolací, ale i dodatečnými bezpečnostními prvky v podobě ochranného vodiče, kterého je nutné připojit ochranné vedení stálého napájení.
P7: Výrobek určen pro trvalý provoz.
P8: Ochrana proti vodnému prúdu.
P9: Možno používať v interiéroch aj vonku.
P10: Symbol znamená minimálnu vzdialenosť, ktorú svietidlo (jeho zdroje svetla) môže zaujať od osvetľovanej plochy.
OCHRANA ŽIVOTNÉHO PROSTREDIA
Dbajte na čistotu a životné prostredie. Odporúčame triedenie obalového odpadu. Nepoužívajte chemické prostriedky. Po ukončení výrobok odovzdajte do zberného miesta. Výrobok neobsahuje nebezpečné látky. Po ukončení výrobok odovzdajte do zberného miesta. Výrobok neobsahuje nebezpečné látky.
P1: Nominálna napätie.
P2: Dedikovaný výkon zdroja svetla.
P3: Rozmer zdroja svetla.
P4: Socle / corpul.
P5: Výrobok spĺňa požiadavky Smernic Európskej únie (EÚ).
P6: Trieda I. Výrobok, v ktorom ochrana proti úrazu elektrickým prúdom je zabezpečená nielen základnou izoláciou, ale aj ochrannými prvkami v podobe ochranného vodiča, ktorý treba pripojiť k trvalému ochrannému vedeniu.
P7: Výrobok určený na trvalú prevádzku.
P8: Môže sa používať aj vonku.
P9: Výrobok určený na montáž na povrch
P10: Symbol znamená minimálnu vzdialenosť, ktorú svietidlo (jeho zdroje svetla) môže zaujať od osvetľovanej plochy.
OCHRANA ŽIVOTNÉHO PROSTREDIA
Dbajte na čistotu a životné prostredie. Odporúčame triedenie obalového odpadu. Nepoužívajte chemické prostriedky. Po ukončení výrobok odovzdajte do zberného miesta. Výrobok neobsahuje nebezpečné látky. Po ukončení výrobok odovzdajte do zberného miesta. Výrobok neobsahuje nebezpečné látky.

HU
HASZNÁLATI JAVASLATOK / KARBANTARTÁS
A termék kültéren és beltéren egyaránt használható tetőtéren vagy más szellőzetlen helyiségben után kell végezni tisztítószerek használata. A termék letisztítása lehetőleg a legszárazabb megtalálható a termék felhevülhet megasabb hőmérsékletre. A fényforrást csak a termék kellően kihűlése után szabad végezni. Ügyelni kell arra, hogy a termék felülete nem szabad vegyszerek, oldószerek, savak, lúgok, illetve más agresszív folyadékok és gőzök érintkezni. A termek felhevülhet megasabb hőmérsékletre. A fényforrást csak a termék kellően kihűlése után szabad végezni. Ügyelni kell arra, hogy a termék felülete nem szabad vegyszerek, oldószerek, savak, lúgok, illetve más agresszív folyadékok és gőzök érintkezni.

HU
UGYELTETÉSI / ÁLKALMAZÁS
A termék fém és műanyag részekből áll. A szerelési útmutatót A termék rendszerbe beépítve, illetve más termékekhez kapcsolt alkatrészek szerelési útmutatóit. A szerelés kizárólag fentiekben leírtak szerint lehetséges. Biztosítsa a megfelelő szellőzést. A termék lefedni tilos. Biztosítsa a levegő szabad áramlását. A termék kapcsolódhat a jósszabályban meghatározott minőségű követelményeknek megfelelő áramlásforrhoz. Az elektromos csatlakozás megfelelő szigetelés, amely az áramütés ellen szabad megvédi. A termék felhevülhet megasabb hőmérsékletre. A fényforrást csak a termék kellően kihűlése után szabad végezni. Ügyelni kell arra, hogy a termék felülete nem szabad vegyszerek, oldószerek, savak, lúgok, illetve más agresszív folyadékok és gőzök érintkezni.

FR
FONCTIONNALITÉS ET APPLICATIONS
Produit pour des conditions difficiles de travail.
Modifications techniques réservées. Avant de commencer l'installation, lire le manuel. Installation doit être effectuée par un personnel qualifié. Toutes les opérations doivent être effectuées hors tension. Ne pas démonter le produit. Assurer un accès libre au produit. Ne pas utiliser dans des locaux présentant des risques d'explosion, de vapeurs ou de poussières. Le produit ne doit pas être immergé au-delà du niveau de protection. Remplacer la source lumineuse selon le schéma de montage. Le produit peut être alimenté par un réseau électrique conforme aux normes de qualité. Vérifier le produit avant la première mise en service. Si le produit est livré avec des connexions électriques, vérifier qu'elles sont correctement installées.

ES
ESTABLECIMIENTO / APLICACIÓN
Producto para condiciones difíciles de trabajo.
Modificaciones técnicas reservadas. Antes de la puesta en marcha lea el manual de instrucciones. La instalación debe ser realizada por personal cualificado. Todas las operaciones deben realizarse con la alimentación desconectada. No desmontar el producto. Asegurar el acceso libre al producto. No utilizar en locales con riesgo de explosión, vapores o polvo inflamable. Sustituir la fuente de luz según el esquema de montaje. El producto puede ser conectado a una red eléctrica que cumpla con los estándares de calidad. Antes de la primera puesta en marcha compruebe que el producto está en buen estado. Si el producto se suministra con conexiones eléctricas, compruebe que están correctamente instaladas.

PT
FUNCIONALIDADE E APLICAÇÕES
Produto para condições difíceis de trabalho.
Alterações técnicas reservadas. Antes de ligar consulte o manual de instruções. A instalação deve ser feita por pessoal qualificado. Todas as operações devem ser feitas com a alimentação desligada. Não desmontar o produto. Assegure o acesso livre ao produto. Não utilizar em locais com risco de explosão, vapores ou poeira inflamável. Substituir a fonte de luz de acordo com o esquema de montagem. O produto pode ser ligado a uma rede eléctrica que cumpra as normas de qualidade. Antes da primeira utilização verifique se o produto está em bom estado. Se o produto for fornecido com ligações eléctricas, verifique se estão instaladas corretamente.

NL
FUNCTIONELE EIGENSCHAPPEN EN TOEPASSINGEN
Product voor moeilijke omstandigheden.
Technische wijzigingen voorbehouden. Lees de handleiding voor u begint met de installatie. De installatie moet door een bevoegd persoon worden uitgevoerd. Alle handelingen moeten worden uitgevoerd met de stroom uitgeschakeld. Demonteer het product niet. Zorg voor een vrije toegang tot het product. Niet gebruiken in ruimtes met explosiegevaar, dampen of stofontwikkeling. Vervang de lichtbron volgens het montageschema. Het product kan worden aangesloten op een elektrisch netwerk dat voldoet aan de kwaliteitsnormen. Controleer het product voordat u het in gebruik neemt. Als het product wordt geleverd met elektrische aansluitingen, controleer dan of ze correct zijn geïnstalleerd.

SE
ÄNDRINGAR / ANVÄNDNING
Produkt för tuffa arbetsförhållanden.
Tekniska ändringar förbehållna. Innan du börjar installera produkten ska du läsa igenom bruksanvisningen. Installationen ska utföras av en behörig installatör. Alla åtgärder ska utföras med strömmen frånkopplad. Produkten ska inte demonteras. Se till att produkten är fri att komma åt. Produkten ska inte installeras i explosionsfarliga miljöer eller i miljöer med ångor eller damm. Byt ljuskällan enligt montageschemat. Produkten kan anslutas till ett elnätverk som uppfyller kvalitetsstandarder. Innan du tar produkten i bruk ska du kontrollera att den är i gott skick. Om produkten levereras med elanslutningar ska du kontrollera att de är korrekt installerade.

DK
ÆNDRINGER / BRUG
Produkt til tekniske udfordringer.
Tekniske ændringer forbehold. Inden du begynder installationen skal du læse brugsanvisningen. Installationen skal udføres af en autoriseret installatør. Alle handlinger skal udføres med strømmen slukket. Produktet skal ikke demonteres. Sørg for fri adgang til produktet. Produktet skal ikke installeres i eksplosionsfarlige miljøer eller i miljøer med dampe eller støv. Udskift lyskilden i henhold til montageskemaet. Produktet kan tilsluttes et elnetværk, der opfylder kvalitetsstandarder. Inden ibrugtagning skal produktet kontrolleres for, om det er i god stand. Hvis produktet er blevet leveret med elforbindelser, skal det kontrolleres, om de er korrekt installeret.

NO
BRUKSANVISNING / ANVENDELSE
Produkt for krevende arbeidsforhold.
Tekniske endringer forbehold. Les bruksanvisningen før du begynner installasjonen. Installasjonen skal utføres av en autorisert installatør. Alle handlinger skal utføres med strømmen slått av. Produktet skal ikke demonteres. Sørg for fri adgang til produktet. Produktet skal ikke installeres i eksplosjonsfarlige miljøer eller i miljøer med damper eller støv. Skift ut lyskilden i henhold til montasjeskjemaet. Produktet kan tilkobles et elektrisk nettverk som oppfyller kvalitetsstandarder. Kontroller produktet i god stand før det tas i bruk. Hvis produktet er levert med elektriske tilkoblinger, kontroller at de er korrekt installert.

FI
TOIMINNOT JA SOVELLUKSET
Tuote vaativiin olosuhteisiin.
Teknisiä muutoksia saa tehdä. Ennen asennusta lue käyttöohje. Asennuksen saa suorittaa valtuutettu asennusliike. Kaikki toimenpiteet on suoritettava ilman jännitettä. Ei saa purkaa. Varmista vapaa pääsy laitteelle. Ei saa käyttää räjähdysvaarallisissa tiloissa, joissa on pölyä tai syttyvä kaasua. Vaihda valonlähde asennuskaavion mukaisesti. Tuote voidaan liittää sähköverkkoon, jossa on laatustandardit. Ennen ensimmäistä käynnistystä tarkista, onko tuote ehjä. Jos tuote on toimitettu sähköliitännöillä, tarkista, onko ne oikein asennettu.

SK
ZAPOJENIE / POUŽITIE
Výrobok pre ťažké pracovné podmienky.
Technické zmeny vyhradené. Pred montážou prebehla vyvodila za uporabo. Montažo naj izvede pooblaščena oseba. Vse operacije izvajajte v izklopljenem napajanju. Ne razstavljati izdelka. Zagotovite prost dostop do izdelka. Ne uporabljajte v prostorih z eksplozivno atmosfero, parami ali kemikalijami in v okolju z vibracijami. Pri menjavi svetlobnega vira ravnajte po shemi montaže. Izdelek se lahko priključi na takšno napajalno omrežje, ki ustreza standardom kakovosti. Pred prvo uporabo preverite, ali je izdelek v dobrem stanju. Pri prevozu izdelka in priključenih priključkih preverite, da so pravilno nameščeni.

LT
ŠASKIETIS / TAIKYMAS
Gaminys skirtas naudoti sunkiose darbo sąlygose.
Techninės konstrukcijos pakeitimus. Prieš pradedant montuoti susipažink su montavimo instrukcija. Montuoti turi tik kvalifikuotas specialistas. Visos darbo operacijos turi būti atliekamos atjungus maitinimą. Neardykite gaminio. Užtikrinti laisvą oro prieigą prie gaminio. Gaminio negalima naudoti sprogstamosiose aplinkose, kur yra garų arba dulkės ir pan. Šviesos šaltinį keitimą galima atlikti tik pagal montavimo schemą. Gaminys turi atitikti tokius standartus, kurie yra nepriklausomi nuo kokybės. Prieš pirmąjį naudojimą patikrinkite, ar gaminys yra laisvas nuo pažeidimų. Jeigu gaminys yra tiekiamas su prijungtais elektriniais laidais, patikrinkite, ar jie tinkamai prijungti.

LV
IZMANTOŠANA / UZTURĒŠANA
Izturīgs vēlēt tehniskas izmaiņas. Pirms montāžas iepazīstieties ar instrukciju. Montāža jāveic personai kam ir pieņemšanas kvalifikācija. Visas darbības jāveic ārpus spriegumam. Pārmaiņas izstrādājumā. Nodrošiniet brīvu piekļuvi izstrādājumam. Nelietojiet izstrādājumu vietā kur ir neiabvēlīgi ārējās vides apstākļi piem. putekļi, dūmi, mitrums vai kur ir iespējami sprādzieni. Nomainot gaismas avotu ievērojiet montāžas shēmu. Izstrādājumu var pieslēgt tādai elektriskajai barošanas sistēmai, kas atbilst energijas kvalitātes standartiem pēc likuma. Pirms ieslēgšanas pārbaudiet vai ir pieejamas standartam pēc likuma. Gaismas avota nomaina jāveic pēc tam kad izstrādājums ir atdzisis. Pirms izstrādājuma ieslēgšanas pārbaudiet vai tas nav bojāts. Ja izstrādājums tiek piegādāts ar pievienotiem elektriskajiem vadiem, pārbaudiet vai tie ir pareizi montēti.

EE
KASUTUS / PAIGALDUS
Toode raskete töötingimustele.
Tehnilised muudatused reservendud. Enne kokkupanemise tööde asumist tutvu paigaldusjuhendiga. Paigaldus peab sooritama volitatud paigaldusettevõte. Kõik toimingud tuleb teostada ilma pingeta. Ärge võtke seadet lahti. Tagage vaba juurdepääs seadmele. Ärge paigaldage seadet plahvatusohtlikesse ruumidesse, kus esineb tolmu ja aurusid. Valgusallika vahetamisel järgige montaažiskeemi. Seade võib ühendada sellele kvaliteedistandardile vastavale elektrivõrgule. Enne seadme ärakasutamist kontrollige seadme seisukorra. Kui seade on tarnitud ühendusjuhtmetega, kontrollige, et ühendused oleksid korrektselt paigaldatud.

LV
PIELIETOŠANAS NOSACĪJUMI
Izstrādājums darbam smagos darba apstākļos.
Tehniskās izmaiņas ir atļautas. Pirms montāžas iepazīsties ar instrukciju. Montāžu drīkst veikt speciālists ar atbilstošu kvalifikāciju. Visas darbības jāveic ārpus spriegumam. Nedrīkst izjaukt izstrādājumu. Nodrošināt brīvu piekļuvi izstrādājumam. Nelietot sprādzienbīstamās vidēs risks, kā putekļi, dūmi, mitrums vai kur ir iespējami sprādzieni. Mainot gaismas avotu ievērojiet montāžas shēmu. Izstrādājumu var pieslēgt tādai elektriskajai barošanas sistēmai, kas atbilst energijas kvalitātes standartiem pēc likuma. Pirms ieslēgšanas pārbaudiet vai tas nav bojāts. Ja izstrādājums tiek piegādāts ar pievienotiem elektriskajiem vadiem, pārbaudiet vai tie ir pareizi montēti.

MK
КОРИСТЕЊЕ / ПРИМЕНЕТО
Производ за тешки услови на работа.
Задржано право за технички промени. Пред да пристапите кон монтирањето задолжително се со инструкциите за монтирањето. Монтирањето треба да се изврши од страна на лице кое е овластено. Сите постапки треба да се извршат со исклучено напојување. Не го расклопувајте производот. Обезбедете го слободен пристап до производот. Не користете во средини кои се експлозивни, отровни или запаливи пари, гасови или прашина. Замената на светлинскиот извор треба да се врши според шемата на поврзување. Производот може да се поврзе на такво напојување кое ги задоволува стандардите за квалитет. Пред првата употреба проверете дали производот е во исправна состојба. Ако производот е испорачан со приклучоци, проверете дали тие се правилно поврзани.

SL
UPORABA / NAMENJENO
Proizvod namenjen delu v težavnih pogojih.
Tehnične spremembe pridržane. Pred montažo prebevile vavodila za uporabo. Montažo naj izvede pooblaščena oseba. Vse operacije izvajajte v izklopljenem napajanju. Ne razstavljati izdelka. Zagotovite prosto pot do izdelka. Ne uporabljajte v prostorih z eksplozivno atmosfero, parami ali kemikalijami in v okolju z vibracijami. Pri menjavi svetlobnega vira ravnajte po shemi montaže. Izdelek se lahko priključi na takšno napajalno omrežje, ki ustreza standardom. Pred prvo uporabo preverite, ali je izdelek v dobrem stanju. Pri prevozu izdelka in priključenih priključkih preverite, da so pravilno nameščeni.

ET
KASUTUS / PAIGALDUS
Toode raskete töötingimustele.
Tehnilised muudatused reservendud. Enne kokkupanemise tööde asumist tutvu paigaldusjuhendiga. Paigaldus peab sooritama volitatud paigaldusettevõte. Kõik toimingud tuleb teostada ilma pingeta. Ärge võtke seadet lahti. Tagage vaba juurdepääs. Seadet ei tohi kasutada kohtades, kus on valbevad mitte soodsad ümbruskonna atmosfäär, kemitsed aurud, või puhangud jne. Seade võib kuumeneda kõrgemalele temperatuuridele. Valgusallika väljavahetamist soritada peale vastavat skeemi. Seade võib ühendamine ahvardab elektrivõrgudega, Monteerimise sisesm, vaata illustratsioon. Seade võib olla kvaliteet normid. Enne esmast kasutamist tuleb ülekontrolida seade ogderaat mehanslist kõrnitust ja elektrist lihendust.

PL
ZASTOSOWANIE / UŻYTKOWANIE
Produkt do trudnych warunków pracy.
Producent zastrzega możliwość wprowadzenia zmian konstrukcyjnych. Montaż powinien być wykonany przez osobę posiadającą odpowiednie uprawnienia. Wszystkie czynności montażowe należy wykonać przy wyłączonym zasilaniu. Nie rozmontowywać produktu. Zapewnić dostęp do produktu. Nie używać w miejscach zagrożonych wybuchem, w obecności pyłów, gazów lub substancji chemicznych. Wymiana źródła światła powinna być wykonana zgodnie z schematem montażowym. Produkt może być podłączony do takiej sieci zasilającej, która spełnia standardy jakościowe. Przed pierwszym użyciem sprawdzić czy produkt jest w dobrym stanie. Jeżeli produkt jest dostarczany z podłączeniami elektrycznymi, należy sprawdzić czy są one prawidłowo zainstalowane.

SE
ANVÄNDNING / UPPRÄTHÅLLANDE
Produkt för tuffa arbetsförhållanden.
Tekniska ändringar förbehållna. Innan du börjar installera produkten ska du läsa igenom bruksanvisningen. Installationen ska utföras av en behörig installatör. Alla åtgärder ska utföras med strömmen frånkopplad. Produkten ska inte demonteras. Se till att produkten är fri att komma åt. Produkten ska inte installeras i explosionsfarliga miljöer eller i miljöer med ångor eller damm. Byt ljuskällan enligt montageschemat. Produkten kan anslutas till ett elnätverk som uppfyller kvalitetsstandarder. Innan ibruktagning ska produkten kontrolleras för om den är i god stand. Om produkten levereras med elanslutningar ska du kontrollera att de är korrekt installerade.

DE
ANWENDUNG / ANWENDBAR
Produkt für anspruchsvolle Arbeitsbedingungen.
Technische Änderungen vorbehalten. Vor Montage sollte die Bedienungsanleitung gelesen werden. Die Montage muss von einer qualifizierten Person durchgeführt werden. Alle Arbeiten müssen bei ausgeschaltetem Netz durchgeführt werden. Das Gerät darf nicht zerlegt werden. Sicherstellen, dass der Zugang zum Gerät frei ist. Nicht in explosionsgefährdeten Bereichen, in Bereichen mit Dämpfen oder Staub verwenden. Die Lichtquelle gemäß dem Montageschema austauschen. Das Gerät kann an das Netz angeschlossen werden, das den Qualitätsstandards entspricht. Vor der Inbetriebnahme sicherstellen, dass das Gerät in einwandfreiem Zustand ist. Wenn das Gerät mit elektrischen Anschlüssen geliefert wird, prüfen, ob sie ordnungsgemäß installiert sind.

FI
KÄYTÖN JA SOVELLUKSET
Tuote vaativiin olosuhteisiin.
Teknisiä muutoksia saa tehdä. Ennen asennusta lue käyttöohje. Asennuksen saa suorittaa valtuutettu asennusliike. Kaikki toimenpiteet on suoritettava ilman jännitettä. Ei saa purkaa. Varmista vapaa pääsy laitteelle. Ei saa käyttää räjähdysvaarallisissa tiloissa, joissa on pölyä tai syttyvä kaasua. Vaihda valonlähde asennuskaavion mukaisesti. Tuote voidaan liittää sähköverkkoon, jossa on laatustandardit. Ennen ensimmäistä käynnistystä tarkista, onko tuote ehjä. Jos tuote on toimitettu sähköliitännöillä, tarkista, onko ne oikein asennettu.

SL
IZRABA / NAMENJENO
Izdelek za zahtevne delovne pogoje.
Tehnične spremembe pridržane. Pred montažo se seznanite z navodilom. Montažo naj izvede pooblaščena oseba. Vse operacije izvajajte v izklopljenem napajanju. Ne razstavljati izdelka. Zagotovite prosto pot do izdelka. Ne uporabljajte v prostorih z eksplozivno atmosfero, parami ali kemikalijami in v okolju z vibracijami. Pri menjavi svetlobnega vira ravnajte po shemi montaže. Izdelek se lahko priključi na takšno napajalno omrežje, ki ustreza standardom. Pred prvo uporabo preverite, ali je izdelek v dobrem stanju. Pri prevozu izdelka in priključenih priključkih preverite, da so pravilno nameščeni.

HR
PRIMJENA / UPOTREBA
Proizvod za teške uvjete rada.
Tehničke promjene pridržane. Prije priključenja montaže pročitajte upute. Montažu bi trebao izvršiti ovlašteni djelatnik. Sve radnje izvršavati u isključenom napajanju. Ne zadiranje u proizvod. Osigurajte slobodan pristup uređaju. Ne koristite u prostorima s eksplozivnim atmosferama, parama ili kemikalijama i u okolinama s vibracijama. Pri zamjeni svjetlosnog izvora postupite prema shemi montaže. Uređaj se može priključiti na takvu mrežu koja zadovoljava zahtjeve standarda. Prije prvog uključivanja provjerite ispravnost uređaja. Ako je uređaj u prijevozu i priključeni su spojevi, provjerite jesu li ispravno montirani.

UA
ПРИЗНАЧЕННЯ / ЗАСТОСУВАННЯ
Виріб для роботи у важких умовах.
Технічні зміни вимагають згоди виробника. Перед початком монтажу необхідно ознайомитися з інструкцією. Монтаж повинен виконуватися кваліфікованим працівником. Всі операції повинні проводитися при відключеному живленні. Не розбирати виріб. Забезпечити доступ до виробу. Не використовувати в місцях, в середовищі яких є вибухонебезпечні пари, гази або пил. Замінити джерело світла відповідно до монтажної схеми. Виріб може живитися від такої мережі, яка задовольняє вимоги щодо якості. Перед першим включенням перевірити, чи виріб знаходиться в хорошому стані. Якщо виріб доставляється з електричними підключеннями, перевірити, чи вони правильно встановлені.

CZ
UŽITÍ / UPOTREBA
Výrobek pro nenáročné pracovní podmínky.
Technické změny vyhrazeny. Před zapojením montáže se seznam s návodem. Montaž by měla provádět oprávněná osoba. Veškeré činnosti provádět při vypnutém napájení. Zajistěte volný přístup k výrobek. Výrobek neposkytuje ochranu proti vodnímu prúdu. Výrobek neprovádzajte v prostorech s výbušnou atmosférou, parami nebo chemickými výpary atp. Výrobek neprovádzajte v prostorech s výbušnou atmosférou, parami nebo chemickými výpary atp. Výrobek se nesmí ponořovat nad dopuštěnou hladinu. Výměnu světleného zdroje provést podle Schéma montáže. Výrobek může být připojen k takové napájecí síti, která splňuje standardy jakosti. Pokud jsou v pochybnosti. Před prvním použitím se ujistěte, že je výrobek v dobrém stavu. Pokud výrobek prochází transportem a elektrické přepojení jsou správné provedené.

SK
ÚČEL / POUŽITIE
Výrobok pre ťažké pracovné podmienky.
Technické zmeny vyhradené. Pred montážou sa oboznámte s návodom. Montáž by mala vykonávať patrične oprávnená osoba. Všetky úkony v vypnutom napájaní. Zabezpečte voľný prístup výrobku. Výrobok neprevádzajte v mieste, kde môže dochádzať k výbuchu, výbušnej atmosfére, parám alebo chemickým výparom a vibráciám. Pri výmene svetelného zdroja postupujte podľa schémy montáže. Výrobok môže byť pripojený k takej napájacej sieti, ktorá spĺňa štandardy kvality. Ak sú pochybnosti. Pred prvým použitím sa ubezpečte o dobrom stave výrobku. Ak sa výrobok prepravuje a sú v ňom pripojené elektrické prepojenia sú správne vykonané.

SI
UREČENE / POUŽITIE
Výrobek za težke pracovne podmienke.
Tehnične izmene so vnaprej. Pred priključenjem k montaži se obvarčate s navodilom. Montaž bi naj izvajal pooblaščen delavec. Vse operacije izvajajte pri izključenem napajanju. Ne posegajte v izdelek. Zagotovite prosto pot do izdelka. Izdelka ne uporabljajte v prostorih z eksplozivno atmosfero, parami ali kemikalijami in v okolju z vibracijami. Pri menjavi svetlobnega vira ravnajte po shemi montaže. Izdelek lahko priključite na takšno napajalno omrežje, ki ustreza standardom. Pred prvim priključitvijo se prepričajte, da je izdelek v dobrem stanju. Pri prevozu izdelka in priključenih priključkih preverite, da so pravilno nameščeni.

HR
UPOTREBA / UPOTREBA
Proizvod za teške uvjete rada.
Tehničke promjene pridržane. Prije priključenja montaže pročitajte upute. Montažu bi trebao izvršiti ovlašteni djelatnik. Sve radnje izvršavati u isključenom napajanju. Ne zadiranje u proizvod. Osigurajte slobodan pristup uređaju. Ne koristite u prostorima s eksplozivnim atmosferama, parama ili kemikalijama i u okolinama s vibracijama. Pri zamjeni svjetlosnog izvora postupite prema shemi montaže. Uređaj se može priključiti na takvu mrežu koja zadovoljava zahtjeve standarda. Prije prvog uključivanja provjerite ispravnost uređaja. Ako je uređaj u prijevozu i priključeni su spojevi, provjerite jesu li ispravno montirani.

RS
PRIMENA / UPOTREBA
Proizvod za najteže uslove.
Zadržano pravo na tehničke izmene. Pre početka montaže pročitajte uputstvo. Montažu treba da izvrši ovlašćeno lice. Sve radnje treba da se izvrše u isključenom napajanju. Ne rastavljati proizvod. Obezbedite slobodan pristup uređaju. Ne koristite u prostorima sa eksplozivnim atmosferama, parama ili hemikalijama i u okolinama sa vibracijama. Prilikom zamene izvora svetlosti postupite prema šemi montaže. Uređaj se može priključiti na takvu mrežu koja zadovoljava zahtjeve standarda. Pre prvog uključivanja proverite ispravnost uređaja. Ako je uređaj u prevozu i priključeni su spojevi, proverite jesu li pravilno montirani.

MK
ПРИМЕНА / УПОТРЕБА
Производ за тешки услови на работа.
Задржано право за технички промени. Пред да пристапите кон монтирањето задолжително се со инструкциите за монтирањето. Монтирањето треба да се изврши од страна на лице кое е овластено. Сите постапки треба да се извршат со исклучено напојување. Не го расклопувајте производот. Обезбедете го слободен пристап до производот. Не користете во средини кои се експлозивни, отровни или запаливи пари, гасови или прашина. Замената на светлинскиот извор треба да се врши според шемата на поврзување. Производот може да се поврзе на такво напојување кое ги задоволува стандардите за квалитет. Пред првата употреба проверете дали производот е во исправна состојба. Ако производот е испорачан со приклучоци, проверете дали тие се правилно поврзани.

EE
EESMARK / RAKENDUS
Rakendus ülikoormates mõeldud töötamiseks seade.
Tehnilised muudatused reservendud. Enne paigaldamist tutvu paigaldusjuhendiga. Paigaldus peab sooritama volitatud paigaldusettevõte. Kõik toimingud tuleb teostada ilma pingeta. Ärge võtke seadet lahti. Tagage vaba juurdepääs. Seadet ei tohi kasutada kohtades, kus on plahvatusohtlikke aurusid, tolmu ja gaasi. Valgusallika vahetamisel järgige montaažiskeemi. Seade võib ühendada sellele kvaliteedistandardile vastavale elektrivõrgule. Enne seadme ärakasutamist kontrollige seadme seisukorra. Kui seade on tarnitud ühendusjuhtmetega, kontrollige, et ühendused oleksid korrektselt paigaldatud.

LT
NAUDOJIMAS / TAIKYMAS
Gaminys skirtas naudoti sunkiose darbo są